F.kanalizacija
Komunikacija

šulinys
(Įrenginio pavadinimas)

Nr.204a korteles

Vilnius
(Miestas)

Nemenčines pl.
(Gatvė)

92-D-6
(Planšeto nomenklatura)
Pririšimo Brežinys

Šulinio pjuviai (m)

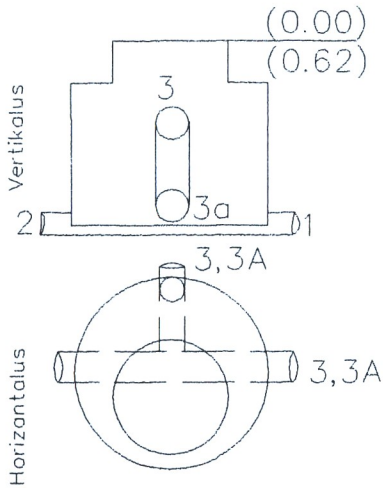

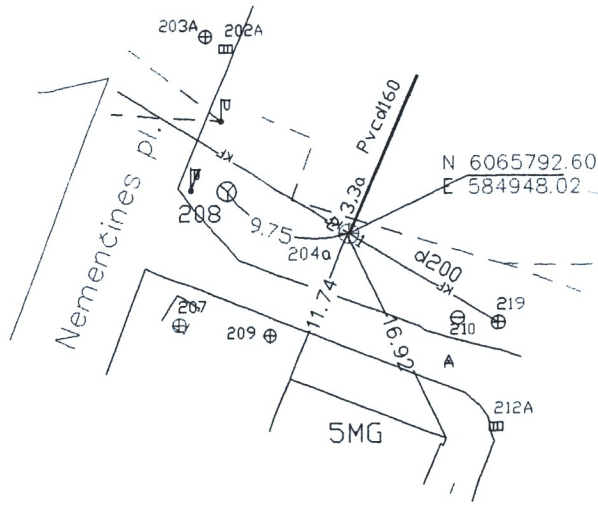

Pavadinimas		Medžiaga	Diametras	Atstumas nuo dangčio		Altitude	Lipyne – YRA
Dangtis		ket.	650			112.15	(Medžiaga,kiekis)
Žeme							Ar yra vandens – Nera
Sienos		BET					Ar yra duju
Dugnas		BET	1000	1.80		110.35	Pastabos
Vamzdžiai	Nr.1	asboc.	200	Viršus			
				Apačia	2.00	110.15	
	Nr.2	asboc.	200	Viršus			
				Apačia	2.00	110.15	UAB"Lauginta"
	Nr.3	pvc.	160	Viršus			
				Apačia	1.36	110.79	
	Nr.3a	pvc	160	Viršus			
				Apačia	1.83	110.32	Objektas;
				Viršus			Sudare (parašas) Savukynas (pavarde)
				Apačia			
				Viršus			Patikrino (parašas) (pavarde)
				Apačia			
				Viršus			2014m.05...men....d. (Įrenginio tyrinejimo data)
				Apačia			