12

187 ITI Nr. 91

Фек. канализация
(Komunikacija)

Nr. (11) ~~347~~ KORTELĖ

Вильнюс
(Miestas)

Антакальнио
(Gatvė)

~~2842~~ 92-D-5
(Planšeto nomenklatūra)

ŠULINIO PIŪVIAI (Matmenys duoti m)

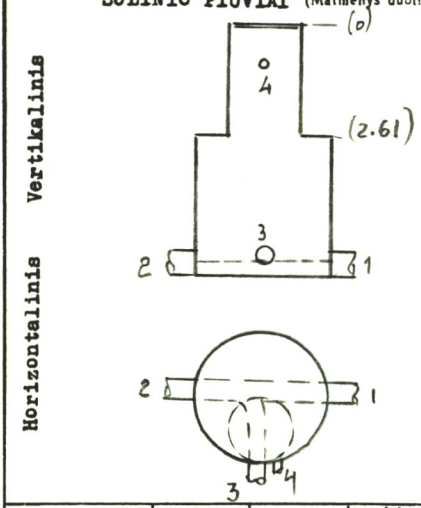

PRIRIŠIMO BRĖŽINYS

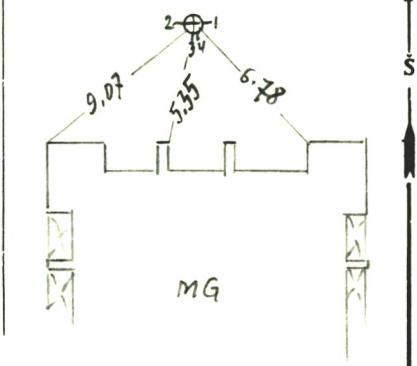

Pavadinimas		Medžiaga	Diametras	Atstumas nuo dangčio		Altitudės
Dangtis		чуг.	650			108,93
Žemė				0,00		108,93
Sienos		бет.				
Dugnas		бет.	1000	5,18		103,75
Vamzdžiai	Nr. 1	кер.	150	Viršus		
				Apačia	5.32	103,61
	Nr. 2	кер.	150	Viršus		
				Apačia	5.35	103,58
	Nr. 3	чуг.	100	Viršus		
				Apačia	5.13	103,80
	Nr. 4	ст.	40	Viršus		
				Apačia	0.56	108,37
	Nr. 5			Viršus		
				Apačia		
	Nr. 6			Viršus		
				Apačia		
	Nr. 7			Viršus		
				Apačia		

Lipynės ....10.....
(Medžiaga, kiekis)

Ar yra vandens? ....—....

Ar yra dujų? ....—....

Pastabos .....

.....

.....

Inžinerinių tyrinėjimų INSTITUTAS

Objekto Nr. ..01-3/2525...

Sudarė (parašas) Вооброб (pavardė)

Patikrino (parašas) (pavardė)

1983 m. ..XII..... mėn. 20 d.
(Įrenginio tyrinėjimo data)