ITI Nr. 91

Vandentiekis (Komunikacija) | Hidrantas (Įrenginio pavadinimas) | Nr. (V-24) 215 KORTELĖ

Vilnius (Miestas) | Saulėtekio alėja (Gatvė) | 92-D-4 (Planšeto nomenklatūra)

ŠULINIO PIŪVIAI (Matmenys duoti m)

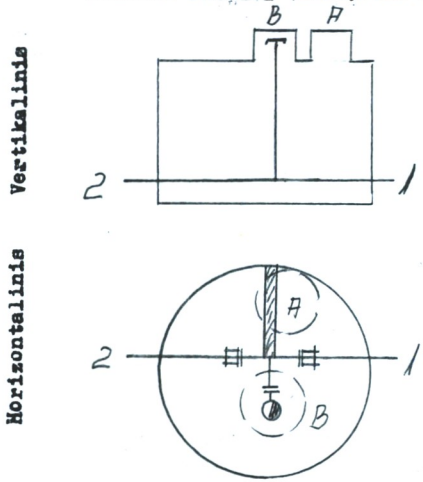

PRIRIŠIMO BRĖŽINYS

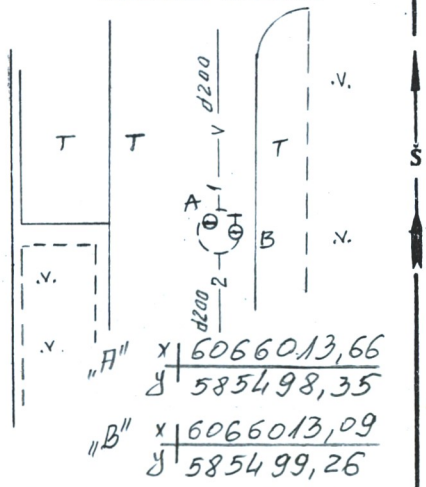

Pavadinimas		Medžiaga	Diametras	Atstumas nuo dangčio		Altitudės
Dangtis		Ket	650			A 129,81
Žemė		Asfaltas				
Sienos		Bet				
Dugnas		Bet	2000	2,53		127,28
Vamzdžiai	Nr. 1	Ket	200	Viršus	1,95	127,86
				Apačia		
	Nr. 2	Ket	200	Viršus	1,95	127,86
				Apačia		
	Nr. 3			Viršus		
				Apačia		
	Nr. 4			Viršus		
				Apačia		
	Nr. 5			Viršus		
				Apačia		
	Nr. 6			Viršus		
				Apačia		
	Nr. 7			Viršus		
				Apačia		

Lipynės met. 6 lip. (Medžiaga, kiekis)

Ar yra vandens? —

Ar yra dujų? HB-129,80

Pastabos —

P.Klimansko I.Į.

Objekto Nr. 20-1217

Sudarė	P.Klimansko (parašas)	Klimanskas (pavardė)
Patikrino	P.Klimansko (parašas)	Klimanskas (pavardė)

2018 m. 05 mėn. 18 d. (Įrenginio tyrinėjimo data)