Buit. ir gamyb. nuot. tink. Nuotekų kanalizacijos šulinys Nr.(93_____) 93____KORTELĖ
(Komunikacija) (įrenginio pavadinimas)

Vilnius Žirgo 77/33-0343(92-D-12)
(Miestas) (Gatvė) (Planšeto nomenklatūra)

ŠULINIO PJŪVIAI (Matmenys duoti m)

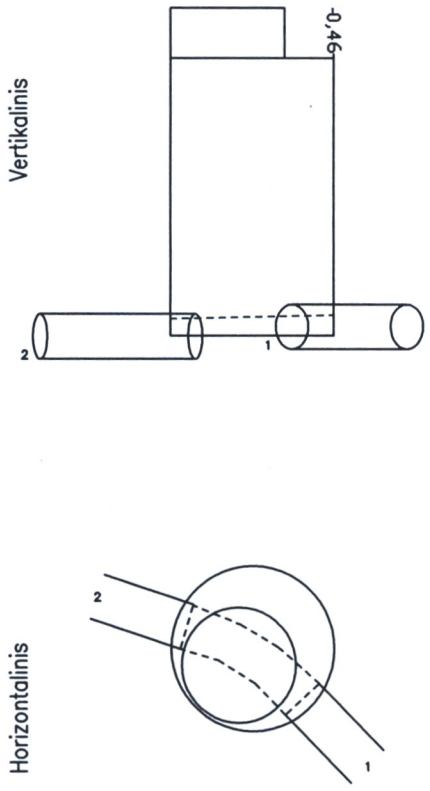

PRIRIŠIMO BRĖŽINYS

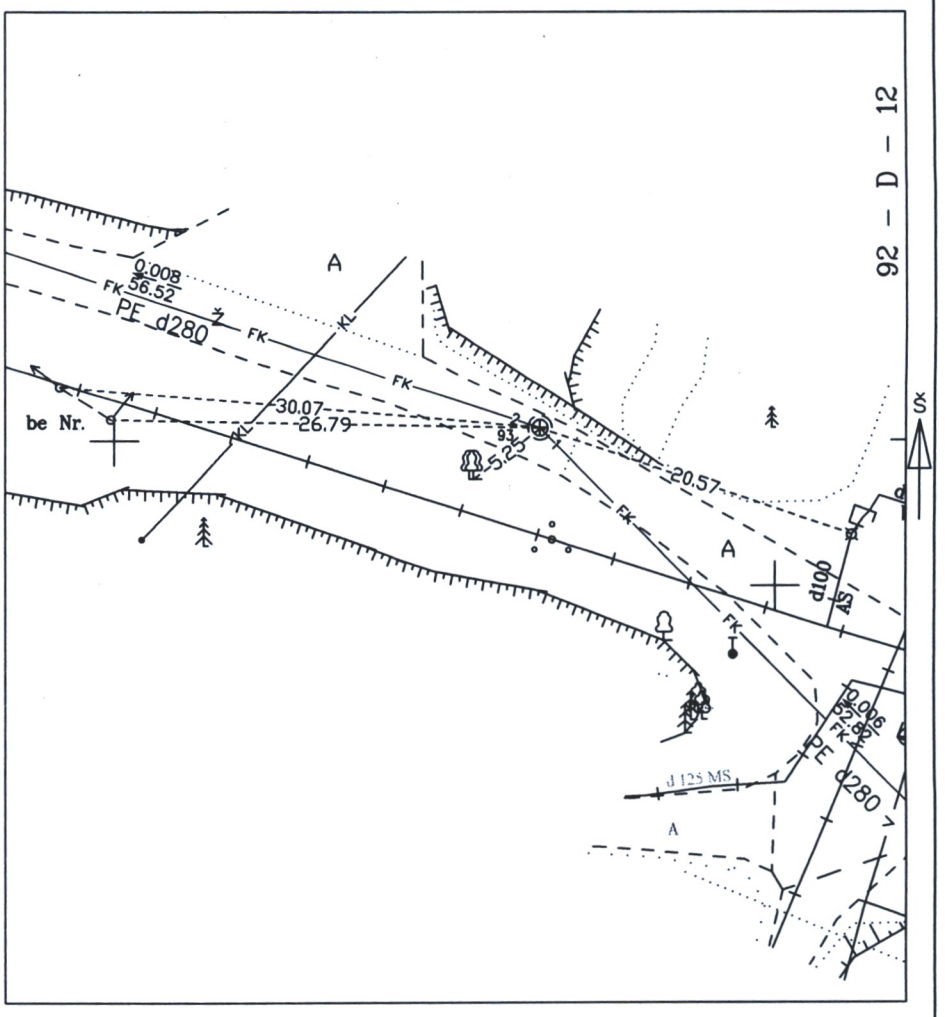

Pavadinimas		Medžiaga	Diametras	Atstumas nuo dangčio		Altitudės
Dangtis		Ketus	650			135,86
Žemė		Gruntas		0.00		135.86
Sienos		Betonas				
Dugnas		Betonas	1500	3.77		132.09
Vamzdžiai	Nr. 1	PE	280	Viršus	3.67	132.19
				Apačia	3.95	131.91
	Nr. 2	PE	280	Viršus	3.69	132.17
				Apačia	3.97	131.89
	Nr. 3			Viršus		
				Apačia		
	Nr. 4			Viršus		
				Apačia		
	Nr. 5			Viršus		
				Apačia		
	Nr. 6			Viršus		
				Apačia		
	Nr. 7			Viršus		
				Apačia		
	Nr. 8			Viršus		
				Apačia		

Lipynės 15
(medžiaga, kiekis)

Ar yra vandens –

Ar yra dujų –

Pastabos X = 6065659.78; Y = 585635.28

LAJOZ

Geo group

Objekto nr.

Sudarė		P. Gotovskis
	Parašas	Pavardė
Patikrino		
	Parašas	Pavardė

2015-11-15
(įrenginio tyrinėjimo data)