VANDENTIEKIS (SKL.) šulinio
(Komunikacija) (Įrenginio pavadinimas)

Nr.( ) 234A KORTELĖ
91-D-1
76133-0312
(Planšeto nomenklatūra)

VILNIUS
(Miestas)

KALVARIJŲ
(Gatvė)

ŠULINIO PIŪVIAI (Matmenys duoti m)

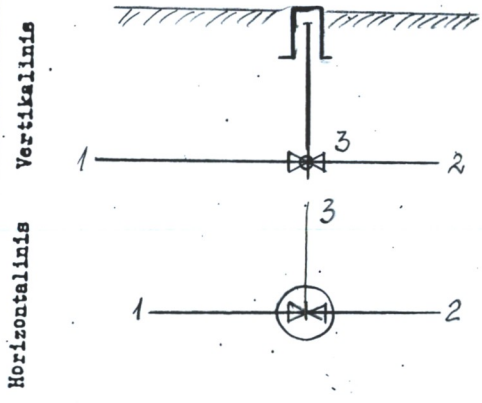

PRIRIŠIMO BRĖŽINYS

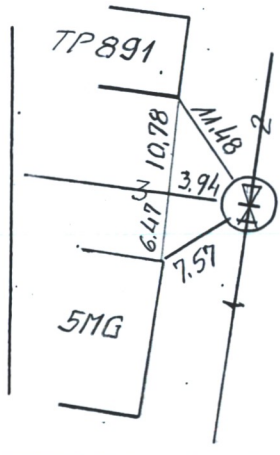

Pavadinimas		Medžiaga	Diametras	Atstumas nuo dangčio		Altitudė
Dangtis		ket.	~~650~~			117,80
Žemė						
Sienos		bet.				
Dugnas		bet.				
Vamzdžiai	Nr. 1	met	150	Viršus	1,77	116,03
				Apačia		
	Nr. 2	met	150	Viršus	1,77	116,03
				Apačia		
	Nr. 3	P/E	32	Viršus	1,77	116,03
				Apačia		
	Nr. 4			Viršus		
				Apačia		
	Nr. 5			Viršus		
				Apačia		
	Nr. 6			Viršus		
				Apačia		
	Nr. 7			Viršus		
				Apačia		

Lipynės .....
(Medžiaga, kiekis)

Ar yra vandens? .....

Ar yra dujų? .....

Pastabos .....
.....
.....

UAB „JT"

Objekto Nr. 04-33021/1

Sudarė (parašas) (pavardė)

Patikrino (parašas) (pavardė)

2002 m. 03 mėn. d.
(Įrenginio tyrinėjimo data)