ITI Nr. 91[d]

Fek. kan. (Komunikacija)	šulinio (Įrenginio pavadinimas)	Nr.( ) 249 **KORTELĖ**
Vilnius (Miestas)	Kareivių (Gatvė)	91-D-16 (Planšeto nomenklatūra)

ŠULINIO PLOVIAI (Matmenys duoti m)

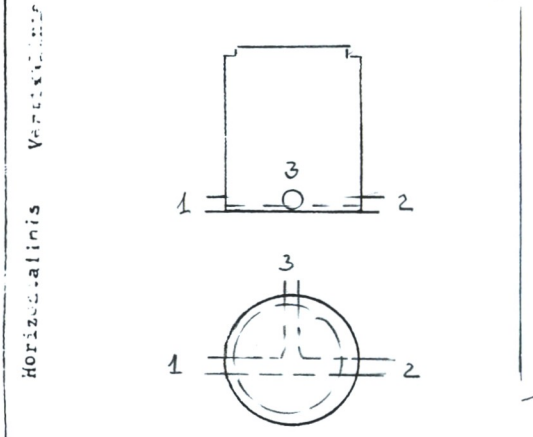

PRIRIŠIMO BRĖŽINYS

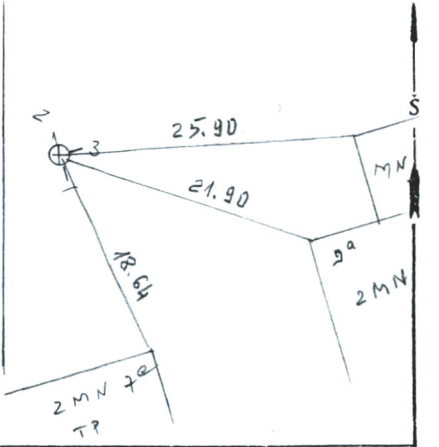

Pavadinimas		Medžiaga	Diametras	Atstumas nuo dangčio		Altitudės
Dangtis		ket.	650			119.34
Dugnas						
Sienos		bet.				
Dugnas		bet.	0,8	1,37		117.97
Vamzdžiai	Nr. 1	ker	200	Viršus		
				Apačia	1.46	117.88
	Nr. 2	ker	200	Viršus		
				Apačia	1.49	117.85
	Nr. 3	PVC	160	Viršus		
				Apačia	1.40	117.94
	Nr. 4			Viršus		
				Apačia		
	Nr. 5			Viršus		
				Apačia		
	Nr. 6			Viršus		
				Apačia		
	Nr. 7			Viršus		
				Apačia		

Lipynės ....2.....
(Medžiaga, kiekis)

Ar yra vandens? .....

Ar yra dujų? .....

Pastabos .....

.....

.....

Inžinerinių tyrinėjimų INSTITUTAS

Objekto Nr. ..9.0.1.0.7....

Sudarė	(parašas)	(pavardė)
Patikrino	(parašas)	M. Novickis (pavardė)

199.1 m. ...09.... mėn. 7 d.
(Įrenginio tyrinėjimo data)