KF	šulinio Nr. 30 KORTELE	91-C-13 (76/33-0368)
(Irenginio pavadinimas)	(plane)	(planšeto nomenklatura)
	Vilnius	Šeškinės Sodų
(šul. pastatymo metai)	(miestas)	(gatve)

ŠULINIO PJUVIAI:
Vertikalinis

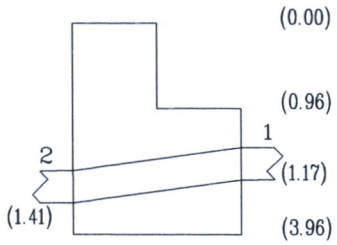

Horizontalinis :

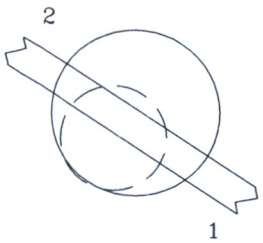

Pririšimo brežinys.

LKS-94m. X=6065486.67 Y=581805.70

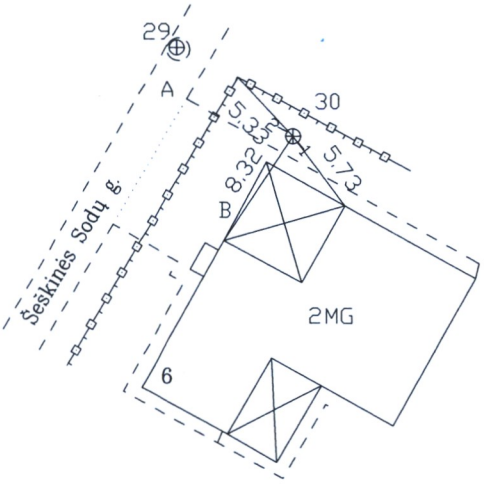

Pavad.	Medž.	Diametras mm	Atstumas nuo dangčio m.		Altitudes m.
Dangtis	bet.	700			140.72
Žeme			0.00		140.72
Sienos	bet.				
Dugnas	bet.	2000	3.96		136.76
VAMZDŽIAI Nr.1	PVC	110	Apačia	1.17	139.55
Nr.2	PVC	160	Apačia	1.41	139.31
Nr.3			Apačia		
Nr.4			Apačia		
Nr.4a			Apačia		
Nr.5			Apačia		
Nr.5a			Apačia		
Nr.6			Apačia		
Nr.7			Apačia		
Nr.8			Apačia		

Lipynes	–
	(medžiaga,kiekis)
Ar yra vandens?	–
Ar yra duju?	–

UAB " TIRETAS "

Objektas : 14/06-1522

Sudare	A.Kamarauskas
	(pavarde)
Patikrino	D. Rimkus
	(pavarde)

2014.08.27

(korteles sudarymo data)