KF	šulinio Nr. 29 KORTELE	91-C-13 (76/33-0368)
(Irenginio pavadinimas)	(plane)	(planšeto nomenklatura)

2014	Vilnius	Šeškinės Sodų
(šul. pastatymo metai)	(miestas)	(gatve)

ŠULINIO PJUVIAI:
Vertikalinis

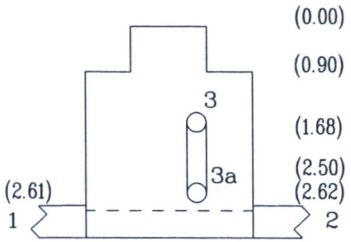

Horizontalinis :

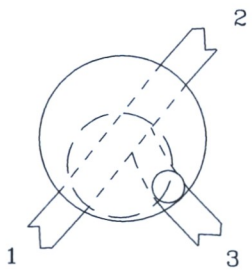

Pririšimo brežinys:

LKS-94m. X=6065492.56 Y=581798.03

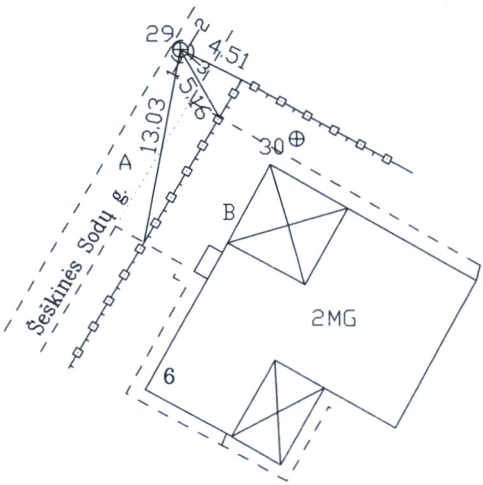

Pavad.		Medž.	Diametras mm	Atstumas nuo dangčio m.		Altitudes m.
Dangtis		ket.	650			140.45
Žeme				0.00		140.45
Sienos		bet.				
Dugnas		bet.	1500	2.46		137.99
VAMZDŽIAI	Nr.1	PE	200	Apačia	2.61	137.84
	Nr.2	PE	200	Apačia	2.62	137.83
	Nr.3	PVC	160	Apačia	1.68	138.77
	Nr.3a	PVC	160	Apačia	2.50	137.95
	Nr.5			Apačia		
	Nr.6			Apačia		
	Nr.7			Apačia		
	Nr.8			Apačia		
	Nr.9			Apačia		
	Nr.10			Apačia		

Lipynes	met., 6 (medžiaga,kiekis)
Ar yra vandens?	–
Ar yra duju?	–

UAB " TIRETAS "

Objektas : 14/06-1522

Sudare	A.Kamarauskas (pavarde)
Patikrino	D. Rimkus (pavarde)

2014.08.27
(korteles sudarymo data)