Buitinės nuotekos	Šulinys	Nr. (-) 204 KORTELĖ
(Kanalizacija)	(Įrenginio pavadinimas)	
Vilnius	Šeškinės sodų	91-C-13
(Miestas)	(Gatvė)	(Planšeto numeris/kvartalas)

ŠULINIO PJŪVIAI (Matmenys duoti m)

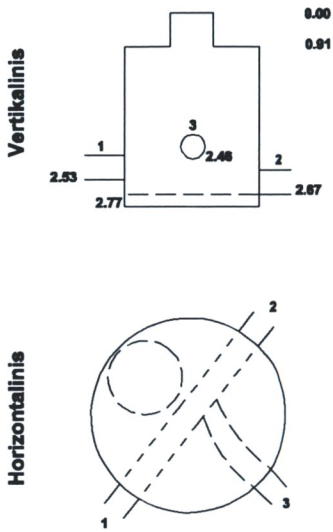

PRIRIŠIMO BRĖŽINYS

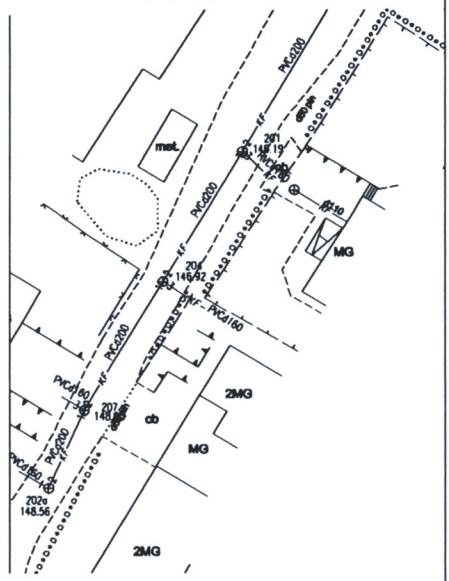

Pavadinimas		Medžiaga	Diametras	Atstumas nuo dangčio		Aukštudės
Dangtis		Ketus	650			146.92
Žemė		Gruntas				146.92
Sienos		Bet.				
Dugnas		Bet.	1000	2.77		144.15
Vamzdžiai	Nr.1	PVC	200	Viršus		144.39
				Apačia	2.53	144.39
	Nr.2	PVC	200	Viršus		144.25
				Apačia	2.67	144.25
	Nr.3	PVC	160	Viršus		144.46
				Apačia	2.46	144.46
	Nr.4			Viršus		
				Apačia		
	Nr.5			Viršus		
				Apačia		
	Nr.6			Viršus		
				Apačia		
	Nr.7			Viršus		
				Apačia		
	Nr.8			Viršus		
				Apačia		

Lėpynės 7

Ar yra vandens?

Ar yra dujų?

Pastabos

Koordinatės X= 6065280.96
Y= 581687.14

GEOTECHA

Objekto Nr.:

Sudarė	Parašas	Tomas Valaitis
		V.Paverdė
Patikrino	Parašas	D. Šimanekas 16KV-497
		V.Paverdė

2013.09.26
(Įrenginio tyrinėjimo data)