LAS07

VANDENTIEKIO ŠULINIO KORTELĖ NR.95

2018	Vilnius	J.Lebedžio g.	76/39-0350(91-C-11)
(įrenginio pastatymo metai)	(miestas)	(gatvė)	planšeto nomenklatūra

Šulinio pjūviai :

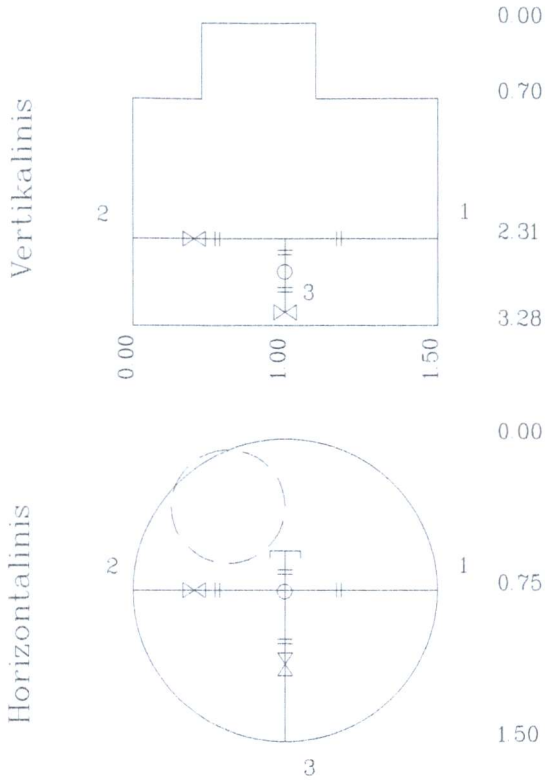

Centro koordinatė:

X=6065669.67
Y=582368.00

Pririšimo schema

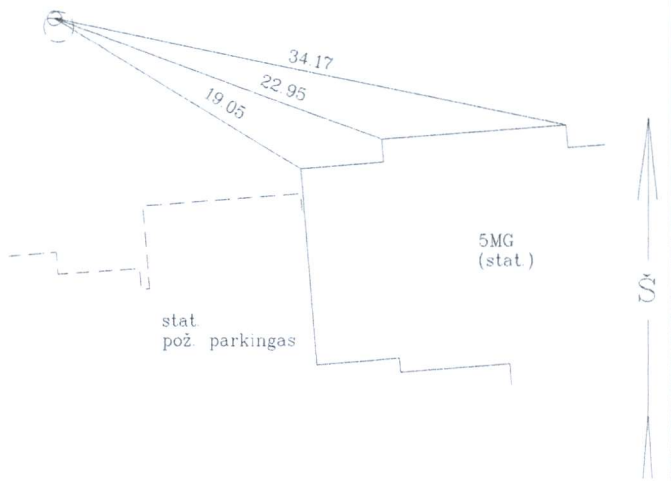

Pavadinimas		Medžiaga	Matmenys mm	Atstumas nuo dangčio cm	Altitudės
Dangtis		bet.	700		119.64
Žemė					119.64
Sienos		bet.			
Dugnas		bet.	1500	328	116.36
Vamzdžiai	Nr.1	PE	160	Viršus 231	117.33
				Apačia	
	Nr.2	PE	160	Viršus 231	117.33
				Apačia	
	Nr.3	PE	110	Viršus 267	116.97
				Apačia	
	Nr.4			Viršus	
				Apačia	
	Nr.5			Viršus	
				Apačia	
	Nr.6			Viršus	
				Apačia	
	Nr.7			Viršus	
				Apačia	

Lipynės ..... Met. 7 .....
(Medžiaga, kiekis)

Ar yra vandens? – .....

Ar yra dujų ..... – .....

Pastabos .....

Užsakymo Nr.18/20

Sudarė: A. Tumašev

2018-07
(kortelės sudarymo data)