ITI Nr. 91

Fek. kanaliz. (Komunikacija) | (Įrenginio pavadinimas) | Nr. (1) 112 KORTELĖ

Vilnius (Miestas) | Kalvarijų (Gatvė) | 91-A-8 (Planšeto nomenklatūra)

ŠULINIO PIŪVIAI (Matmenys duoti m)

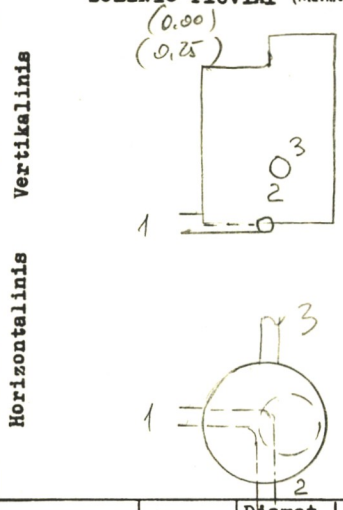

PRIRIŠIMO BRĖŽINYS

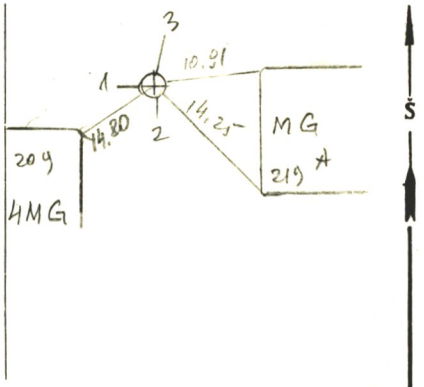

Pavadinimas		Medžiaga	Diametras	Atstumas nuo dangčio		Altitudės
Dangtis		bet	650			148.08
Žemė						
Sienos		bet				
Dugnas		bet	1.0	3.61		144.47
Vamzdžiai	Nr. 1	ker	200	Viršus		
				Apačia	3.68	144.40
	Nr. 2	ker	300	Viršus		
				Apačia	3.71	144.37
	Nr. 3	polit	200	Viršus		
				Apačia	1.75	146.33
	Nr. 4			Viršus		
				Apačia		
	Nr. 5			Viršus		
				Apačia		
	Nr. 6			Viršus		
				Apačia		
	Nr. 7			Viršus		
				Apačia		

Lipynės ..... (Medžiaga, kiekis)

Ar yra vandens? .....

Ar yra dujų? .....

Pastabos Trapecijoje 1674 šis sulinys tur. numeris 268

Inžinerinių tyrinėjimų INSTITUTAS

Objekto Nr. 01-258

Sudarė (parašas) J. Pankūnas (pavardė)

Patikrino (parašas) A. Paškus (pavardė)

1975 m. 05 mėn. 3 d.

(Įrenginio tyrinėjimo data)