91-A-5_233

Buitinės nuotekos (Komunikacija)	šulinys (Įrenginio pavadinimas)	Nr. (–) ~~73~~ 233 / KORTELĖ
		91-A-5 ~~1597~~
Vilnius (Miestas)	Didlaukio (Gatvė)	76/33-0248 (Planšeto nomenklatūra)

ŠULINIO PJŪVIAI (m.)

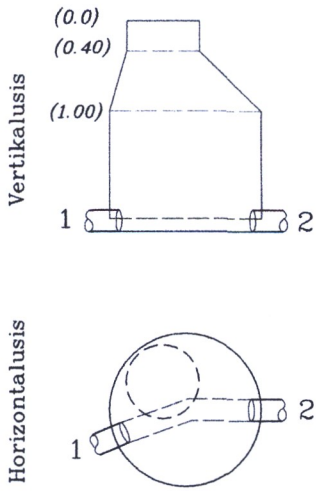

PRIRIŠIMO BRĖŽINYS

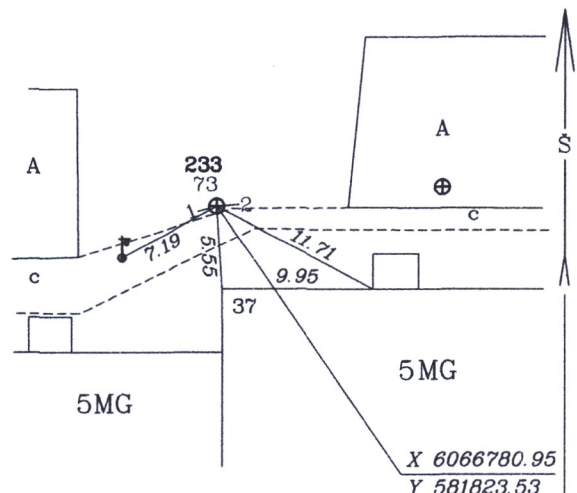

Pavadinimas		Medžiaga	Diametras	Atstumas nuo dangčio (m.)		Altitudė
Dangtis		ket.	650			161.08
Žemė				0		161.08
Sienos		bet.				
Dugnas		bet.	1000	1.55		159.53
Vamzdžiai	Nr.1	Ker.	150	Viršus		
				Apačia	1.69	159.39
	Nr.2	PE	200	Viršus		
				Apačia	1.75	159.33
	Nr.3			Viršus		
				Apačia		
	Nr.4			Viršus		
				Apačia		
	Nr.5			Viršus		
				Apačia		
	Nr.6			Viršus		
				Apačia		
	Nr.7			Viršus		
				Apačia		

Lipynės 4 met. (medžiaga, kiekis)

Ar yra vandens? nėra

Ar yra dujų? nėra

Pastabos: nėra

A. Diskos I.Į.

Objekto Nr. 41658

Sudarė (parašas) A.DISKA (pavardė)

Patikrino (parašas) (pavardė)

2015-12 (kortelės sudarymo data)