Fekalinės k.	šulinio	Nr. (6) 17~~3~~[a] KORTELĖ
(Komunikacija)	(Įrenginio pavadinimas)	
Vilnius	Kalvarijų	91-A-3
(Miestas)	(Gatvė)	(Planšeto nomenklatūra)

ŠULINIO PIŪVIAI (Matmenys duoti m) — PRIRIŠIMO BRĖŽINYS

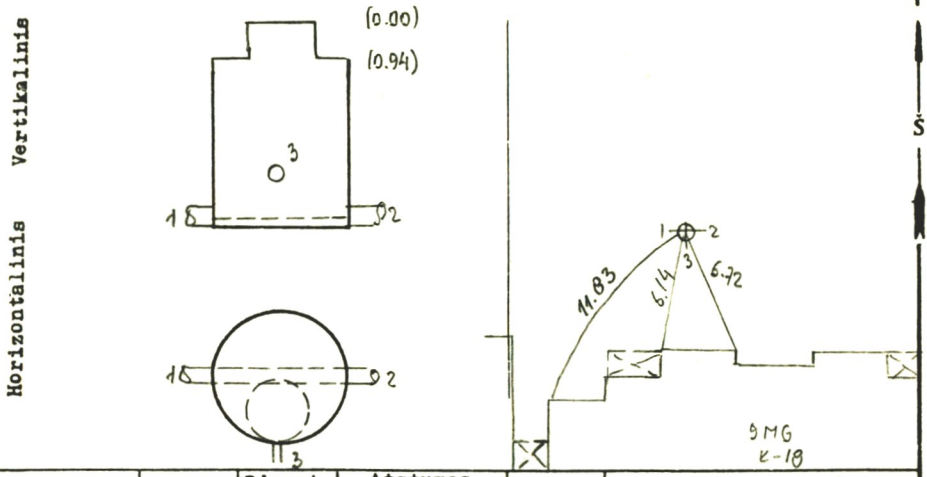

Pavadinimas	Medžiaga	Diametras	Atstumas nuo dangčio	Altitudės
Dangtis	ket.	650		156.39
Žemė			0.00	156.39
Sienos	bet.			
Dugnas	bet.	1000	2.91	153.48
Vamzdžiai Nr. 1	keram	150	Viršus / Apačia 2.94	153.45
Nr. 2	keram	150	Viršus / Apačia 2.94	153.45
Nr. 3	ketin	100	Viršus / Apačia 2.31	154.08
Nr. 4			Viršus / Apačia	
Nr. 5			Viršus / Apačia	
Nr. 6			Viršus / Apačia	
Nr. 7			Viršus / Apačia	

Lipynės .....6met.....
(Medžiaga, kiekis)

Ar yra vandens? .....

Ar yra dujų? .....

Pastabos .....

.....

.....

Inžinerinių tyrinėjimų INSTITUTAS

Objekto Nr. 91-31.....

Sudarė	KRFm (pasirašas)	Petrauskas (pavardė)
Patikrino	(parašas)	(pavardė)

1994 m. ....11.... mėn. 23 d.
(Įrenginio tyrinėjimo data)