Fekalinės k. (Komunikacija) | šulinio (Įrenginio pavadinimas) | Nr. (14) 176a KORTELĖ

Vilnius (Miestas) | Kalvarijų (Gatvė) | 91-A-3 (Planšeto nomenklatūra)

ŠULINIO PIŪVIAI (Matmenys duoti m) | PRIRIŠIMO BRĖŽINYS

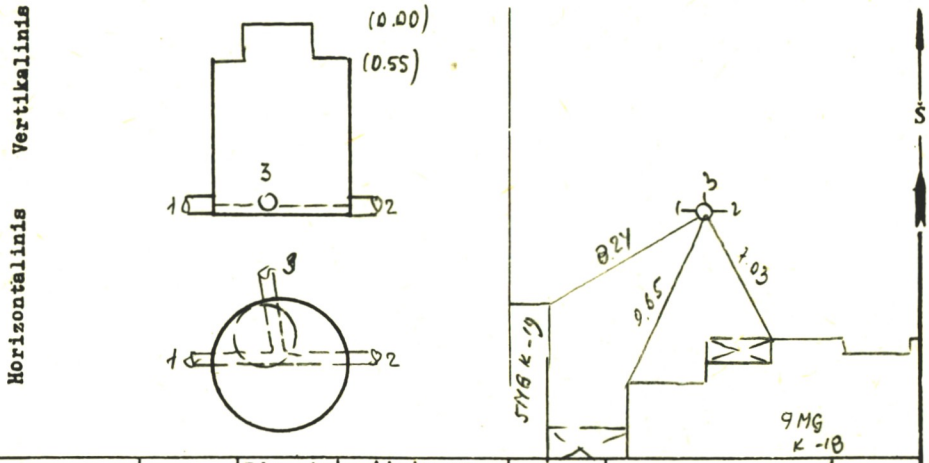

Pavadinimas	Medžiaga	Diametras	Atstumas nuo dangčio		Altitudės
Dangtis	ket.	650			156.12
Žemė			0.00		156.12
Sienos	bet.				
Dugnas	bet.	1000	2.48		153.64
Vamzdžiai Nr. 1	ker	150	Viršus		
			Apačia	263	153.49
Nr. 2	ker	150	Viršus		
			Apačia	263	153.49
Nr. 3	ker	150	Viršus		
			Apačia	260	153.52
Nr. 4			Viršus		
			Apačia		
Nr. 5			Viršus		
			Apačia		
Nr. 6			Viršus		
			Apačia		
Nr. 7			Viršus		
			Apačia		

Lipynės ....Smėl.... (Medžiaga, kiekis)

Ar yra vandens? .....

Ar yra dujų? .....

Pastabos .....

.....

.....

Inžinerinių tyrinėjimų INSTITUTAS

Objekto Nr. 91-31 5269

Sudarė (parašas) (pavardė) Petrauskas

Patikrino (parašas) (pavardė)

1994 m. ...11.... mėn. 28 d.

(Įrenginio tyrinėjimo data)