Fekalinė kanalizacija	Šulinėlis	Kortelė Nr. 137
(Komunikacija)	(Įrenginio pavadinimas)	
Vilnius	Pušyno Kelias	76/33-0291 (91-A-16)
(Miestas)	(gatvė)	(Planšeto nomenklatūra)

ŠULINIO PJUVIAI (m.)

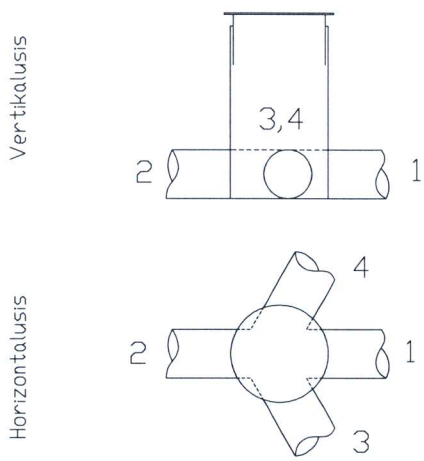

PRIRIŠIMO SCHEMA

x= 6066387.29
y= 582593.08

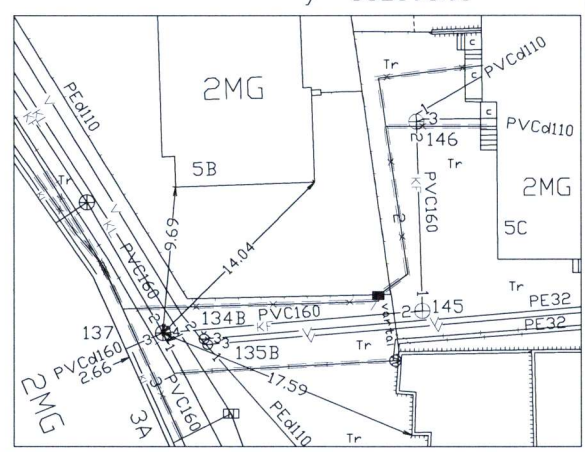

Pavadinimas		Medžiaga	Diametras	Atstumas nuo dangčio		Altitudė
Dangtis		KET	300	—		118.60
Žemė			—	0.00		118.60
Sienos		PVC	—	—		—
Dugnas		PVC	315	—		—
Vamzdžiai	Nr.1	PVC	160	Viršus		
				Apačia	1.85	116.75
	Nr.2	PVC	160	Viršus		
				Apačia	1.85	116.75
	Nr.3	PVC	160	Viršus		
				Apačia	1.83	116.77
	Nr.4	PVC	160	Viršus		
				Apačia	1.83	116.77
	Nr.5			Viršus		
				Apačia		
	Nr.6			Viršus		
				Apačia		
	Nr.7			Viršus		
				Apačia		

Lipynes ..... nėra

(Medžiaga, kiekis) –

Ar yra vandens? ---- nėra

Ar yra dujų? ---- nėra

Pastabos:
LAS07

UAB "Vilniaus topografija"

Objektas: Pušyno Kelias 5C

Sudarė (parašas) A.Venclovas (pavardė)

2018 m. 04 mėn.
(Įrenginio tyrinėjimo data)