Ф.канализация (Komunikacija) — šulinio (Įrenginio pavadinimas) — Nr. (48) 131 KORTELĖ

Вильнюс (Miestas) — Фабиёнишкю (Gatvė) — 90-D-9 (Planšeto nomenklatūra)

ŠULINIO PIŪVIAI (Matmenys duoti m)

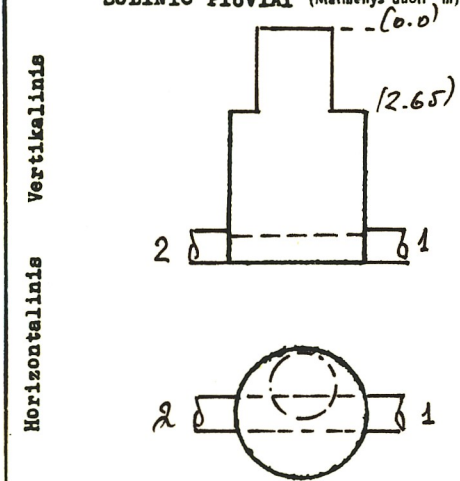

PRIRIŠIMO BRĖŽINYS

x = 26382.45
y = 27158.33

Pavadinimas		Medžiaga	Diametras	Atstumas nuo dangčio		Altitudės
Dangtis		ket.	650			158.70
Žemė				0.00		158.70
Sienos		bet.				
Dugnas		bet.	2000	5.41		153.29
Vamzdžiai	Nr. 1	ж.бет.	800	Viršus		
				Apačia	5.94	152.76
	Nr. 2	ж.бет.	800	Viršus		
				Apačia	5.94	152.76
	Nr. 3			Viršus		
				Apačia		
	Nr. 4			Viršus		
				Apačia		
	Nr. 5			Viršus		
				Apačia		
	Nr. 6			Viršus		
				Apačia		
	Nr. 7			Viršus		
				Apačia		

Lipynės ....14..... (Medžiaga, kiekis)

Ar yra vandens? .....—

Ar yra dujų? .....—

Pastabos .....

.....

.....

Inžinerinių tyrinėjimų INSTITUTAS

Objekto Nr. 21-3/3620...

Sudarė (parašas) (pavardė)

Patikrino (parašas) (pavardė)

1987. m. V. mėn. 07. d.
(Įrenginio tyrinėjimo data)