ITI Nr. 91[d]

KF	šulinio	Nr. (19) 142 KORTELĖ
(Komunikacija)	(Įrenginio pavadinimas)	
Vilnius	Fabijoniškių 2[A] m.r.	90-D-6
(Miestas)	(Gatvė)	(Planšeto nomenklatūra)

ŠULINIO PIŪVIAI (Matmenys duoti m)

Vertikalinis

Horizontalinis

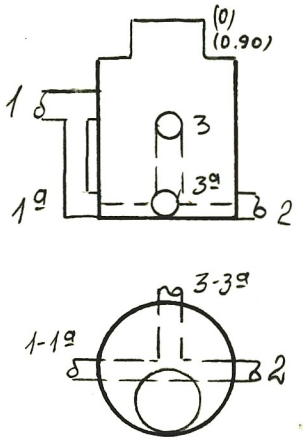

PRIRIŠIMO BRĖŽINYS

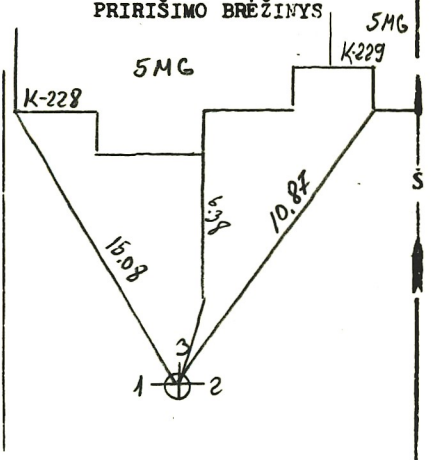

Pavadinimas		Medžiaga	Diametras	Atstumas nuo dangčio		Altitudės
Dangtis		ket.	650			166.88
Žemė				0.0		166.88
Sienos		bet.				
Dugnas		bet.	1000	3.87		163.01
Vamzdžiai	Nr. 1	ker	150	Viršus		
				Apačia	3.22	163.66
	Nr. 1º	ker	150	Viršus		
				Apačia	3.97	162.91
	Nr. 2	ker	150	Viršus		
				Apačia	4.02	162.86
	Nr. 3	ket	100	Viršus		
				Apačia	2.59	164.29
	Nr. 3º	ket	100	Viršus		
				Apačia	3.89	162.99
	Nr. 6			Viršus		
				Apačia		
	Nr. 7			Viršus		
				Apačia		

Lipynės ....º.... (Medžiaga, kiekis)

Ar yra vandens? ....—....

Ar yra dujų? ....—....

Pastabos ....

Inžinerinių tyrinėjimų INSTITUTAS

Objekto Nr. 01-31.3948

Sudarė (paraša) Čirkin (pavardė)

Patikrino (paraša) (pavardė)

1988 m. 11 mėn. 03 d.

(Įrenginio tyrinėjimo data)