ITI 182c

10

Praeinamojo kolektoriaus pjūvio (įrenginio pavadinimas) Nr. (10) 179 (abrise) (plane) KORTELĖ 90-D-2 (planšeto nomenklatūra)

1988 (įrenginio pastatymo metai) | Vilnius (miestas) | Fabijoniškių 2A m.r. (gatvė)

KOLEKTORIAUS PJŪVIAI:

a) Vertikaliniai:

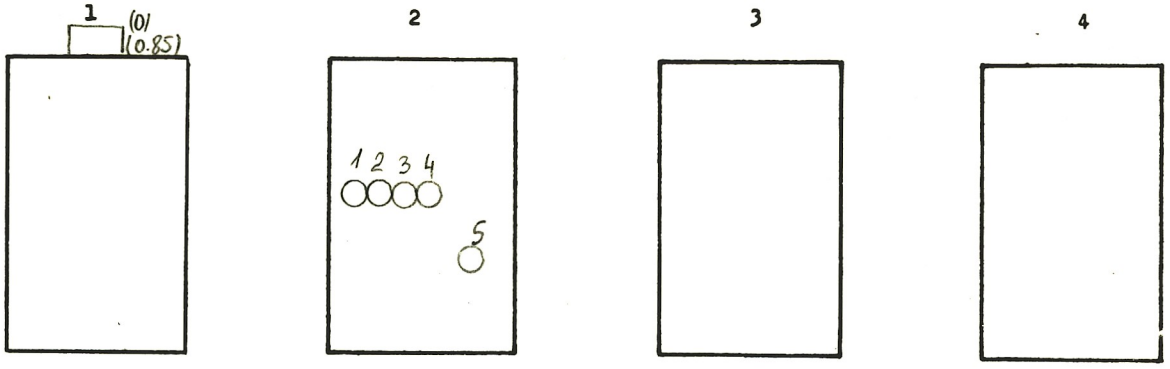

b) Horizontalinis:

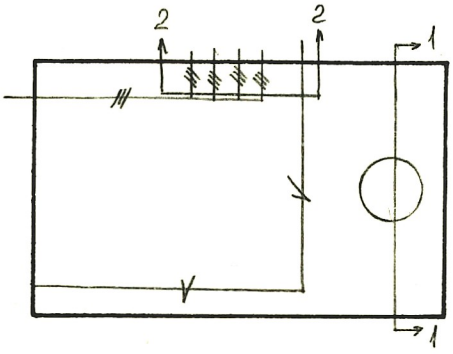

PRIRIŠIMO BRĖŽINYS:

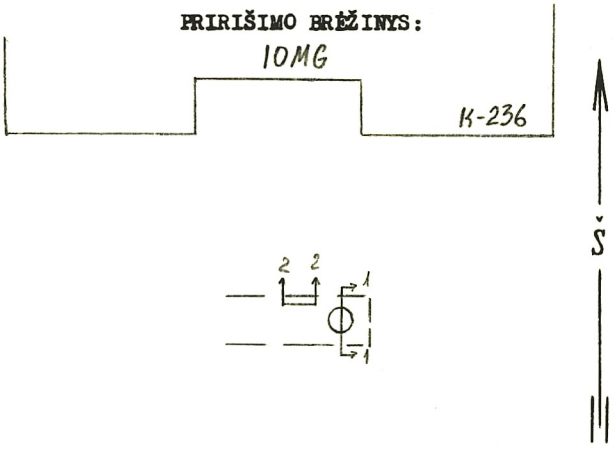

Pavadinimas	Medžiaga	Skersmenys mm	Atst. nuo dangčio m	Altitudės
Dangtis	ket.	650		
Žemė			0,0	
Sienos	bet.			
Dugnas	bet.	1800		

Piūv. Nr.	Vamzd. Nr.	Komunikac. rūšis	Medž.		Atst. nuo dugno m
1					
2	1-4	šil. tr	pl	50,70,70,70	
	5	vand	pl	50	

Lipynės met. kopečios (medžiaga, kiekis)

Ar yra dujų? —

Pastabos: 1) Atstumai pjūviuose duoti iki vamzdžių viršaus

2) Dangtis užpilta žemėmis.

Inžinerinių tyrinėjimų INSTITUTAS

Objekto Nr. 01-3/3948

Sudarė	Čirklys (pavardė)	(parašas)
Patikrino	(pavardė)	(parašas)

1988 m. 12 mėn. 03 d. (įrenginio tyrinėjimo data)