36 ITI 182

Praeinamojo kolektoriaus piūvis Nr.(137) 104 KORTELĖ 90-D-1
(įrenginio pavadinimas) (abrise) (plane) (planšeto nomenklatūra)

1989 (įrenginio pastatymo metai) | Vilnius (miestas) | Gorkio (gatvė)

KOLEKTORIAUS PIŪVIAI: a) Vertikaliniai:

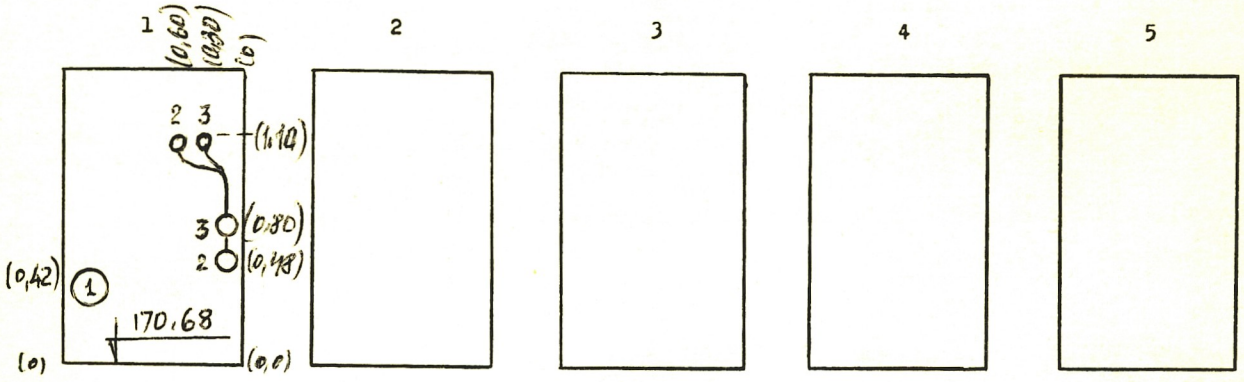

b) Horizontalinis: PRIRIŠIMO BRĖŽINYS:

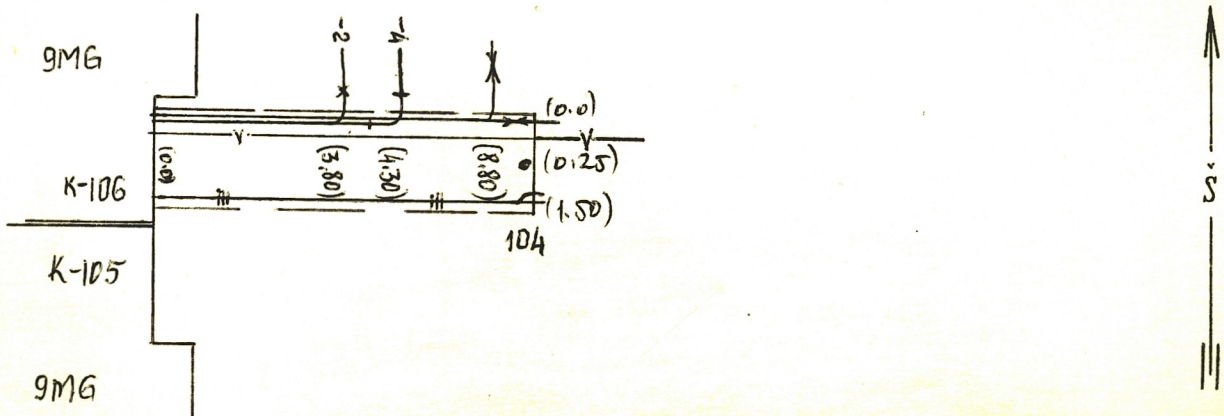

Pavadinimas	Medžiaga	Skersmenys mm	Atst.nuo dangčio m	Altitudės
Dangtis				
Žemė				
Sienos	bet.			
Dugnas	bet.	1800 x 1500		170,68

Piūv. Nr.	Vamzd. Nr.	Komunikac. rūšis	Medž.		Atst.nuo dugno m	
	1	Vandent.	pl.	200		
	2, 3	šilum.	pl.	89,89		

33

Lipynės _____ (medžiaga, kiekis)

Ar yra dujų? _____

Pastabos: 1) Atstumai piūviuose duoti iki vamzdžių viršaus

2)

Inžinerinių tyrinėjimų INSTITUTAS

Objekto Nr. 01-3/4131

Sudarė	Vojevodov (pavardė)	(parašas)
Patikrino	(pavardė)	(parašas)

1989 m. XII men. ___ d.
(įrenginio tyrinėjimo data)