Praeinamojo kolektoriaus Розлоез (įrenginio pavadinimas) Nr.( ) 204 (abrise) (plane) KORTELĖ 90-D-15 (planšeto nomenklatūra)

1982 (įrenginio pastatymo metai) | Вильнюс (miestas) (gatvė)

KOLEKTORIAUS PIŪVIAI:

a) Vertikaliniai:

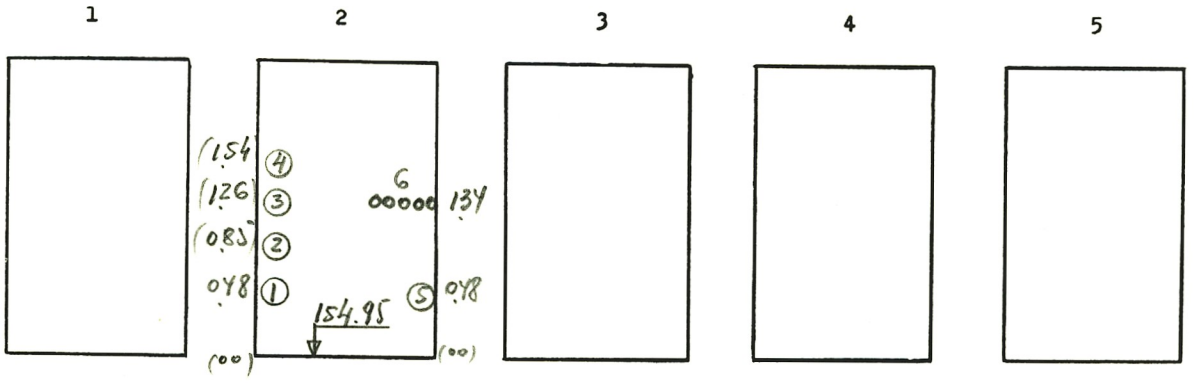

b) Horizontalinis:

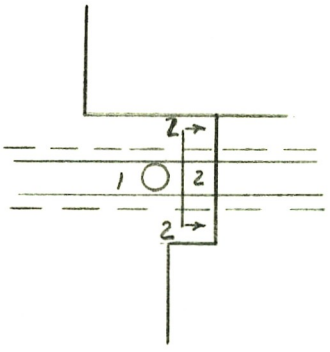

PRIRIŠIMO BRĖŽINYS:

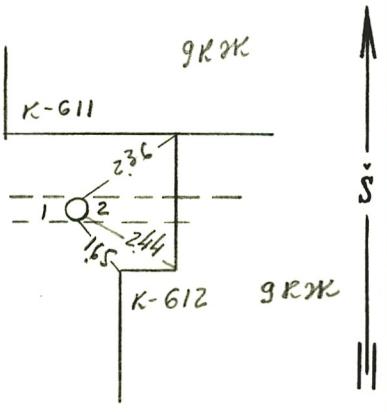

Pavadinimas	Medžiaga	Skersmenys mm	Atst.nuo dangčio m	Altitudės
Dangtis	ryz.	650		157.81
Žemė			00	157.81
Sienos	бет			
Dugnas	бет		2.86	154.95

Piūv. Nr.	Vamzd. Nr.	Komunikac. rūšis	Medž.		Atst.nuo dugno m	
2	1-4	Теплосеть	сталь	100, 150, 125, 125		
	5	Водопров	-"-	150		
	6	Кабель				

Lipynės (medžiaga, kiekis)

Ar yra dujų?

Pastabos: 1) Atstumai piūviuose duoti iki vamzdžių viršaus

2)

Inžinerinių tyrinėjimų INSTITUTAS

Objekto Nr. 01-3/2367

Sudarė	Шезуро (pavardė)	(parašas)
Patikrino	(pavardė)	(parašas)

1987 m. gegužės mėn. 26 d. (įrenginio tyrinėjimo data)