2

ITI Nr. 91[8]

Vandentekis (Komunikacija) | kameros (Įrenginio pavadinimas) | Nr. (1) 231 KORTELĖ

Vilnius (Miestas) | Šeškinio III m.r (Gatvė) | 90-D-14 (Planšeto nomenklatūra)

ŠULINIO PIŪVIAI (Matmenys duoti m)

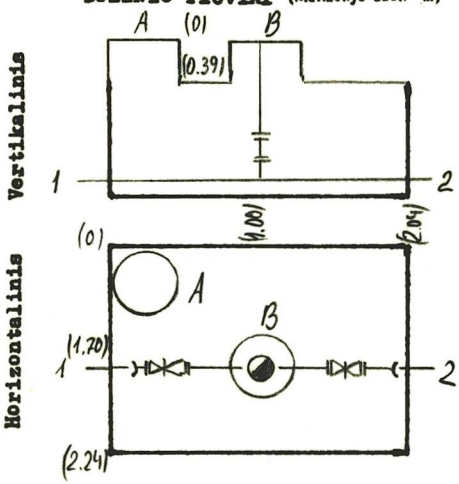

PRIRIŠIMO BRĖŽINYS

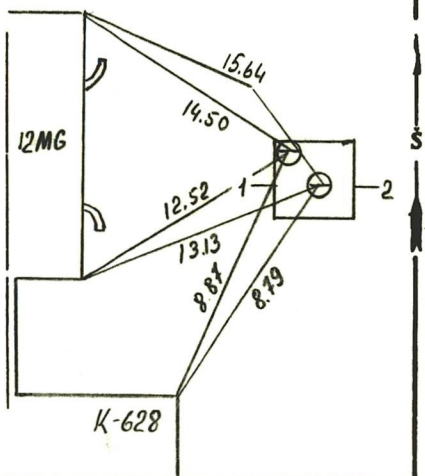

Pavadinimas		Medžiaga	Diametras	Atstumas nuo dangčio		Altitudės
Dangtis		ket.	650			157.85
Žemė				0.0		157.85
Sienos		bet.				
Dugnas		bet.	2240x 2040	2.34		155.51
Vamzdžiai	Nr. 1	pl	100	Viršus	2.02	155.83
				Apačia		
	Nr. 2	pl	100	Viršus	2.02	155.83
				Apačia		
	Nr. 3			Viršus		
				Apačia		
	Nr. 4			Viršus		
				Apačia		
	Nr. 5			Viršus		
				Apačia		
	Nr. 6			Viršus		
				Apačia		
	Nr. 7			Viršus		
				Apačia		

Lipynės . met. kopečios (Medžiaga, kiekis)

Ar yra vandens? .....

Ar yra dujų? .....

Pastabos .....

.....

.....

Inžinerinių tyrinėjimų INSTITUTAS

Objekto Nr. Ol-3/3729..

Sudarė	Ozkas (parašas)	Čirklys (pavardė)
Patikrino	(parašas)	(pavardė)

1987 m. 01 mėn. 22 d.
(Įrenginio tyrinėjimo data)

1

Sp.ITI-84