72

ITI 182c

Praeinamojo kolektoriaus pjūvis Nr. (12c) 245 KORTELĖ 90-C-8

(įrenginio pavadinimas) (abrise) (plane) (planšeto nomenklatūra)

(įrenginio pastatymo metai) Vilnius (miestas) Gorkio (gatvė)

KOLEKTORIAUS PJŪVIAI:

a) Vertikaliniai:

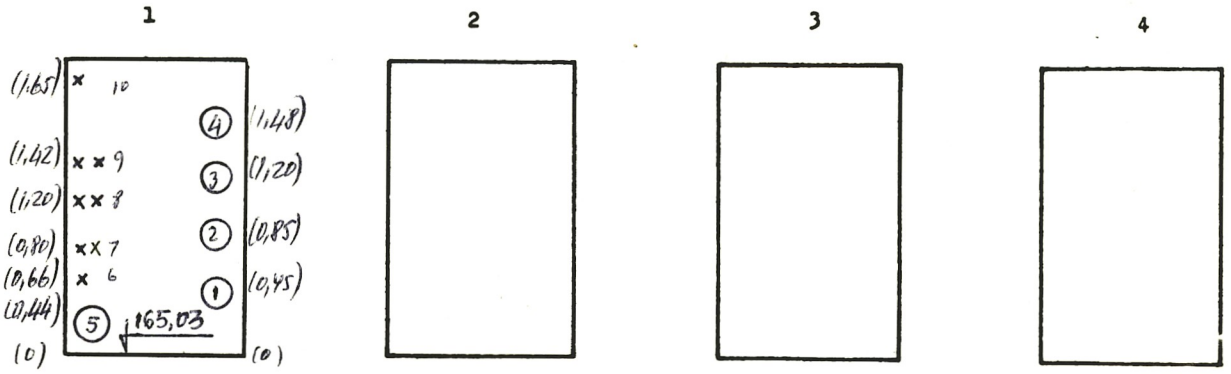

b) Horizontalinis:

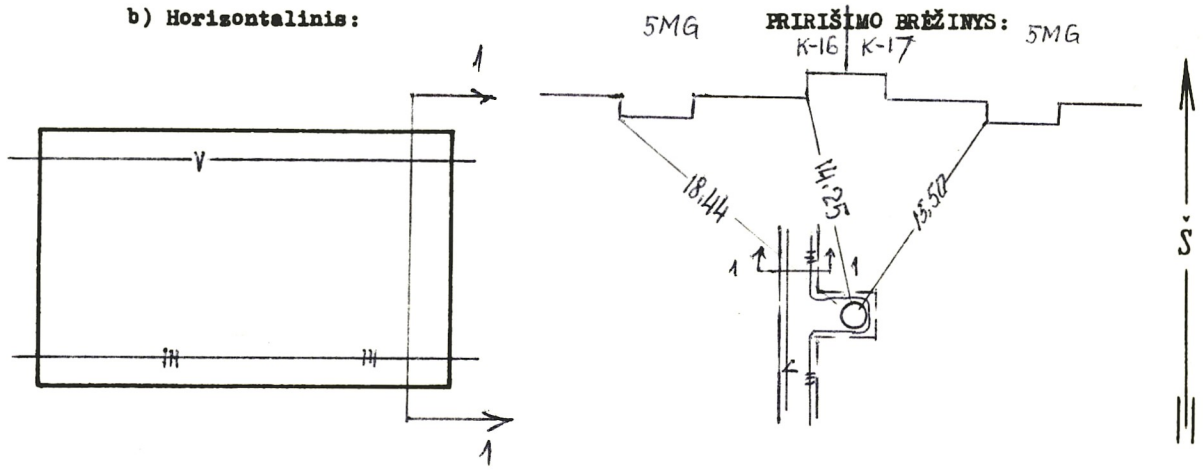

Pavadinimas	Medžiaga	Skersmenys mm	Atst. nuo dangčio m	Altitudės
Dangtis	ket.	650		168,09
Žemė			0,00	
Sienos	bet.			
Dugnas	bet.	1800 × 1,500	3,06	165,03

Pjūv. Nr.	Vamzd. Nr.	Komunikac. rūšis	Medž.		Atst. nuo dugno m	
1	1-2	Šilumine	pl	159,159		
	3-4	Karšt. vand	pl	165,114		
	5	Vand.	pl	200		
	6-7	Ryšio kab				
	8-10	Žif. el. kab.				

Lipynės — (medžiaga, kiekis)

Ar yra dujų? —

Pastabos: 1) Atstumai pjūviuose duoti iki vamzdžių viršaus

2)

Inžinerinių tyrinėjimų INSTITUTAS

Objekto Nr. 01-3/3946

Sudarė Vojevodov (pavardė) (parašas)

Patikrino (pavardė) (parašas)

1989 m. 11 mėn. d.

(įrenginio tyrinėjimo data)

69