64

ITI 182c

Praeinamojo kolektoriaus piūvis Nr. (12b) 244 KORTELĖ 90-C-8
(įrenginio pavadinimas) (abrise) (plane) (planšeto nomenklatūra)

(įrenginio pastatymo metai) Vilnius (miestas) Gorkio (gatvė)

KOLEKTORIAUS PJŪVIAI:

a) Vertikaliniai:

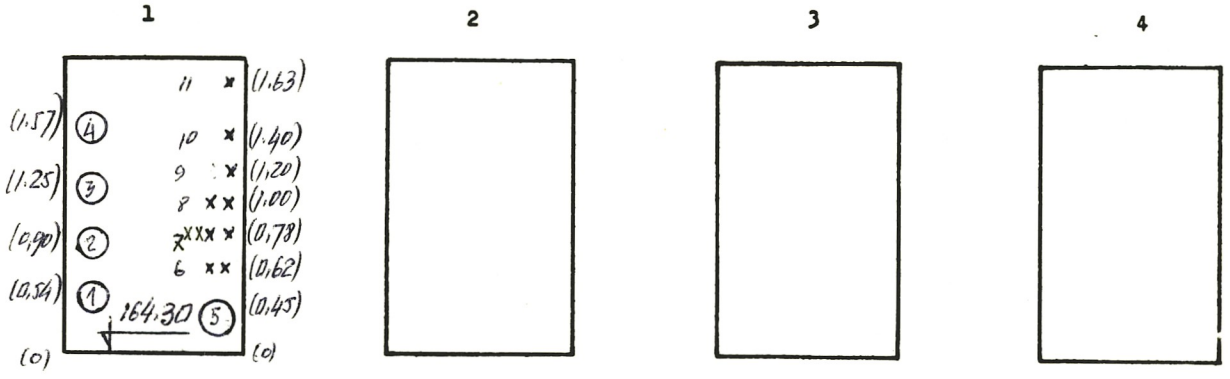

b) Horizontalinis:

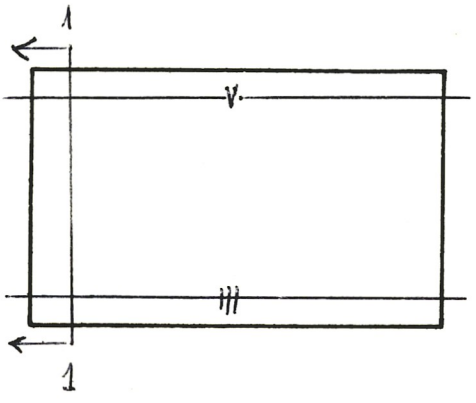

PRIRIŠIMO BRĖŽINYS:

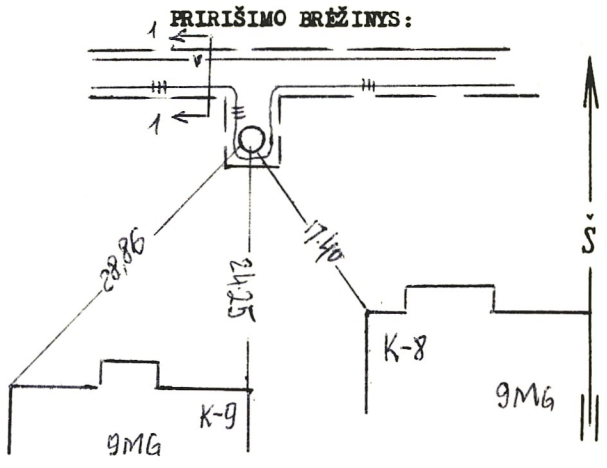

Pavadinimas	Medžiaga	Skersmenys mm	Atst. nuo dangčio m	Altitudės
Dangtis	ket.	650		167,12
Žemė			0.0	167,12
Sienos	bet.			
Dugnas	bet.	1800 x 1500	2.82	164,30

Piūv. Nr.	Vamzd. Nr.	Komunikac. rūšis	Medž.		Atst. nuo dugno m	
1	1-2	Šiluminė	pl	108,108		
	3-4	Geršt. vand.	pl	114,75		
	5	vand.	pl	200		
	6-7	Ryšio kab				
	8	A.įt.el. kab				
	9-11	Ž.įt.el. kab				

Lipynės _____ (medžiaga, kiekis)

Ar yra dujų? _____

Pastabos: 1) Atstumai pjūviuose duoti iki vamzdžių viršaus

2)

Inžinerinių tyrinėjimų INSTITUTAS

Objekto Nr. 01-3/3946

Sudarė _____ (pavardė) Vojevodov (parašas)

Patikrino _____ (pavardė) _____ (parašas)

1989 m. 11 mėn. ___ d.
(įrenginio tyrinėjimo data)

61