69

ITI 182c

Praeinamojo kolektoriaus pjūvis (įrenginio pavadinimas) Nr. (108) 233 (abrise) (plane) KORTELĖ 90-C-8 (planšeto nomenklatūra)

(įrenginio pastatymo metai) | Vilnius (miestas) | Gorkio (gatvė)

KOLEKTORIAUS PJŪVIAI:

a) Vertikaliniai:

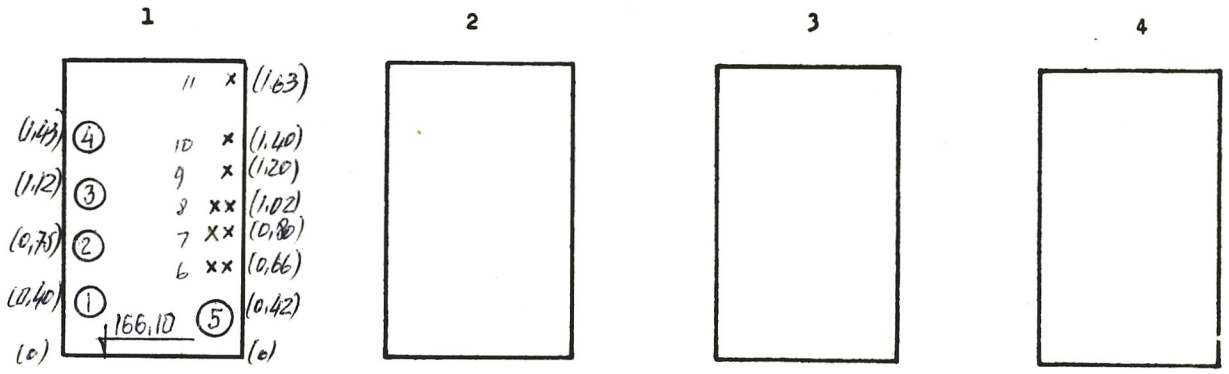

b) Horizontalinis:

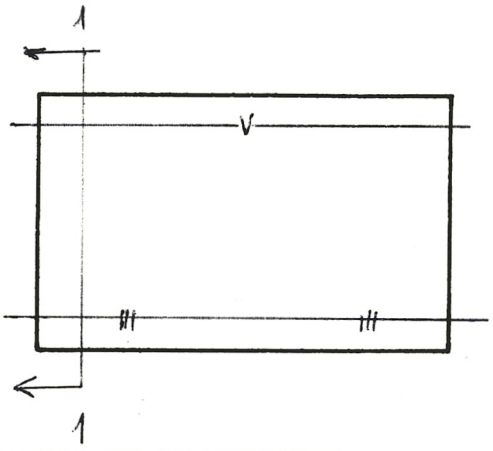

PRIRIŠIMO BRĖŽINYS:

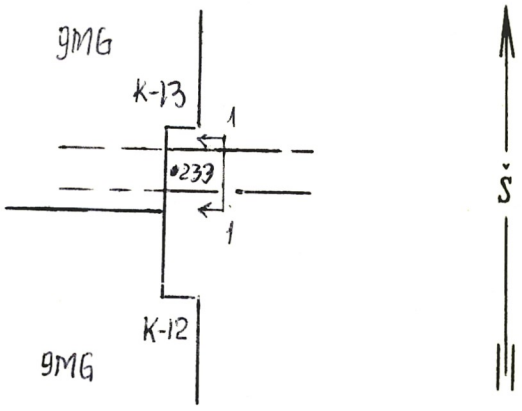

Pavadinimas	Medžiaga	Skersmenys mm	Atst. nuo dangčio m	Altitudės
Dangtis	ket.	650		
Žemė				
Sienos	bet.			
Dugnas	bet.	1800 × 1500		

Pjūv. Nr.	Vamzd. Nr.	Komunikac. rūšis	Medž.		Atst. nuo dugno m	
1	1-2	Šilumine	pl	89,89		
	3-4	Karšt. vand	pl	100,75		
	5	Vand	pl	200		
	6-7	Rysio kab				
	8	Aitel. kab				
	9-11	Z. jt. el. kab				

Lipynės — (medžiaga, kiekis)

Ar yra dujų? —

Pastabos: 1) Atstumai pjūviuose duoti iki vamzdžių viršaus

2)

Inžinerinių tyrinėjimų INSTITUTAS

Objekto Nr. 91-3/3946

Sudarė Vojevodov (pavardė) (parašas)

Patikrino (pavardė) (parašas)

1989 m. II mėn. d. (įrenginio tyrinėjimo data)

66