F. kanalizacija šulinio Nr. (153) 113 KORTELĖ

(Komunikacija) (Įrenginio pavadinimas)

Vilnius Fabijoniškių 90-C-8

(Miestas) (Gatvė) (Planšeto nomenklatūra)

ŠULINIO PIŪVIAI (Matmenys duoti m) PRIRIŠIMO BRĖŽINYS

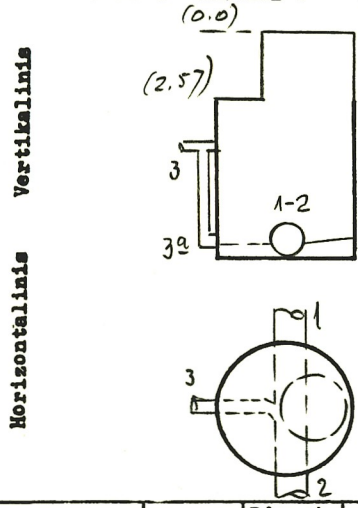

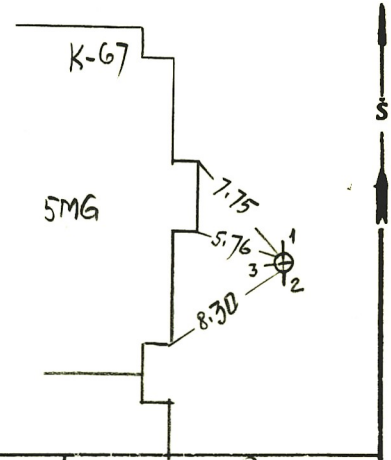

Pavadinimas		Medžiaga	Diametras	Atstumas nuo dangčio		Altitudės
Dangtis		ket.	650			171.73
Žemė				0.00		171.73
Sienos		bet.				
Dugnas		bet.	1000	4.43		167.30
Vamzdžiai	Nr. 1	ker.	200	Viršus		
				Apačia	4.63	167.10
	Nr. 2	ker.	200	Viršus		
				Apačia	4.65	167.08
	Nr. 3	ket.	100	Viršus		
				Apačia	2.54	169.19
	Nr. 4	ket.	100	Viršus		
				Apačia	4.53	167.20
	Nr. 5			Viršus		
				Apačia		
	Nr. 6			Viršus		
				Apačia		
	Nr. 7			Viršus		
				Apačia		

Lipynės ....8.....
(Medžiaga, kiekis)

Ar yra vandens? ....—....

Ar yra dujų? ....—....

Pastabos .....

.....

.....

Inžinerinių tyrinėjimų INSTITUTAS

Objekto Nr. 21-3/3245

Sudarė (parašas) Vojevodin (pavardė)

Patikrino (parašas) (pavardė)

1987 m. 11 mėn. 27 d.
(Įrenginio tyrinėjimo data)

102