6

ITI 182[c]

Praeinamojo kolektoriaus pjūvis Nr. (126) 191 KORTELĖ 90-C-7
(įrenginio pavadinimas) (abrise) (plane) (planšeto nomenklatūra)

(įrenginio pastatymo metai) | Vilnius (miestas) | Fabijoniškių (gatvė)

KOLEKTORIAUS PJŪVIAI: a) Vertikaliniai:

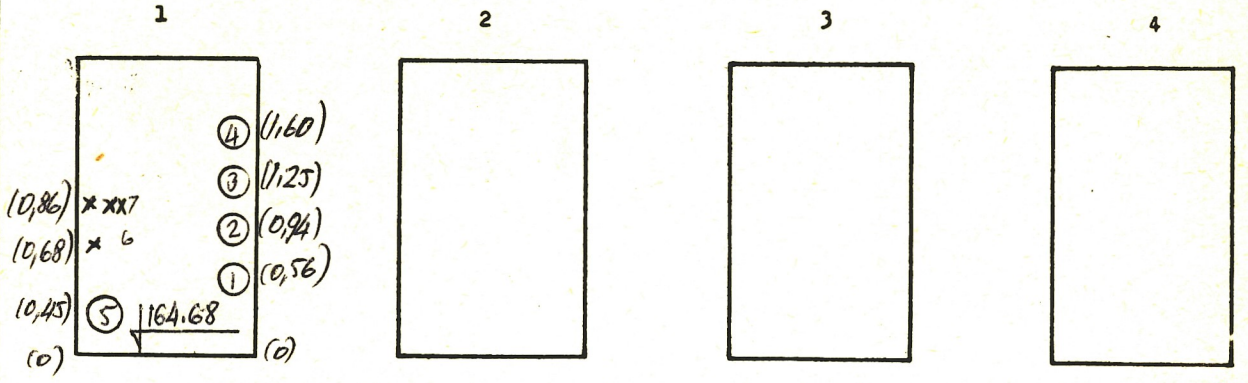

b) Horizontalinis:

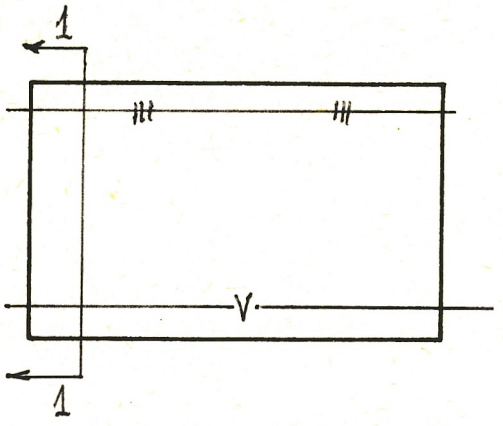

PRIRIŠIMO BRĖŽINYS:

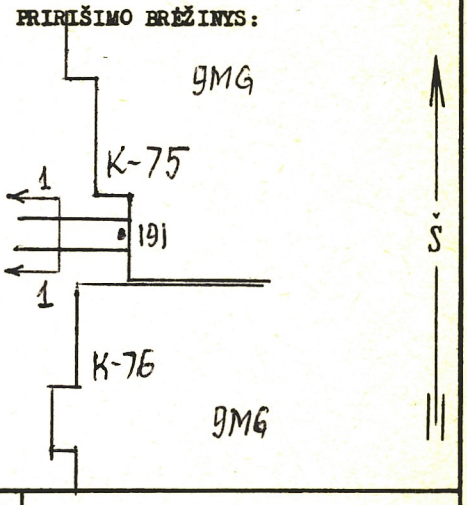

Pavadinimas	Medžiaga	Skersmenys mm	Atst. nuo dangčio m	Altitudės
Dangtis	ket.	650		
Žemė				
Sienos	bet.			
Dugnas	bet.	1800 × 1500		

Pjūv. Nr.	Vamzd. Nr.	Komunikac. rūšis	Medž.		Atst. nuo dugno m
1	1-2	Šilumine	pl	76,76	
	3-4	Karšt. vand	pl	88,75	
	5	Vand	pl	150	
	6-7	Ryšio kab			

Lipynės — (medžiaga, kiekis)

Ar yra dujų? —

Pastabos: 1) Atstumai pjūviuose duoti iki vamzdžių viršaus

2)

Inžinerinių tyrinėjimų INSTITUTAS

Objekto Nr. 01-3/3946

Sudarė Vojevodov (pavardė) (parašas)

Patikrino (pavardė) (parašas)

1989 m. 11 mėn. d.
(įrenginio tyrinėjimo data)

3