ITI Nr. 91[d]

F. kanalizacija šulinio — Nr. (134) 185 KORTELĖ

(Komunikacija) (Įrenginio pavadinimas)

Vilnius Fabijoniškių 90-C-7

(Miestas) (Gatvė) (Planšeto nomenklatūra)

ŠULINIO PIŪVIAI (Matmenys duoti m) — PRIRIŠIMO BRĖŽINYS

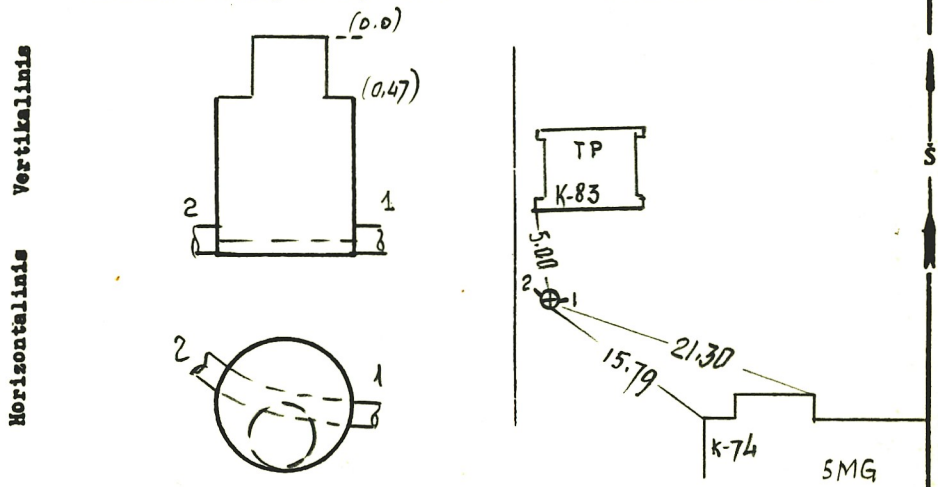

Pavadinimas		Medžiaga	Diametras	Atstumas nuo dangčio		Altitudės
Dangtis		ket.	650			165,88
Žemė				0,00		165,88
Sienos		bet.				
Dugnas		bet.	1000	2.14		163.74
Vamzdžiai	Nr. 1	ket.	150	Viršus		
				Apačia	2.28	163,60
	Nr. 2	ket.	150	Viršus		
				Apačia	2.29	163,59
	Nr. 3			Viršus		
				Apačia		
	Nr. 4			Viršus		
				Apačia		
	Nr. 5			Viršus		
				Apačia		
	Nr. 6			Viršus		
				Apačia		
	Nr. 7			Viršus		
				Apačia		

42

Lipynės ....8.....
(Medžiaga, kiekis)

Ar yra vandens? ....—....

Ar yra dujų? ....—....

Pastabos .....

.....

.....

Inžinerinių tyrinėjimų INSTITUTAS

Objekto Nr. 01-1/39-46

Sudarė (parašas) (pavardė)

Patikrino (parašas) (pavardė)

1989 m. 11 mėn. 22 d.
(Įrenginio tyrinėjimo data)

Sp. ITI 87