F. Kanalizacija (Komunikacija) | Šulinio (Įrenginio pavadinimas) | Nr. (1) 235 KORTELĖ

Vilnius (Miestas) | J. Šeinius (Gatvė) | 90-C-5 (Planšeto nomenklatūra)

ŠULINIO PIOVIAI (Matmenys duoti m)

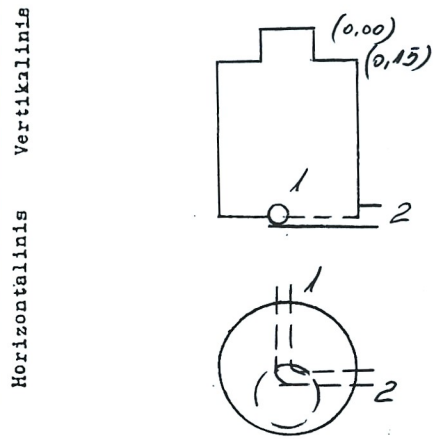

PRIRIŠIMO BRĖŽINYS

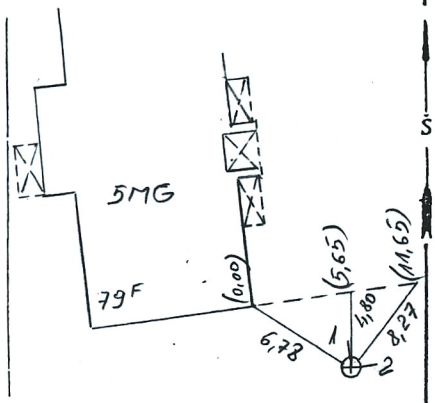

Pavadinimas		Medžiaga	Diametras	Atstumas nuo dangčio		Altitudės
Dangtis		ket.	650			169,56
Žemė						
Sienos		bet.				
Dugnas		bet.	1000	1,14		168,42
Vamzdžiai	Nr. 1	PVC	200	Viršus		
				Apačia	1,25	168,31
	Nr. 2	PVC	200	Viršus		
				Apačia	1,26	168,30
	Nr. 3			Viršus		
				Apačia		
	Nr. 4			Viršus		
				Apačia		
	Nr. 5			Viršus		
				Apačia		
	Nr. 6			Viršus		
				Apačia		
	Nr. 7			Viršus		
				Apačia		

Lipynės met 3 kp. (Medžiaga, kiekis)

Ar yra vandens? —

Ar yra dujų? —

Pastabos —

P.Klimansko IĮ

Objekto Nr 20 - 137

Sudarė	P. Klimansko (parašas)	Klimanskas (pavardė)
Patikrino	P. Klimansko (parašas)	Klimanskas (pavardė)

2001 m. 06 mėn. 01 d.
(Įrenginio tyrinėjimo data)