106

ITI 182c

Praeinamojo kolektoriaus Разрез Nr. (48a) 231 KORTELĖ 90-č-4
(įrenginio pavadinimas) (abrise) (plane) (planšeto nomenklatūra)

1988 (įrenginio pastatymo metai) | Вильнюс (miestas) | (gatvė)

KOLEKTORIAUS PJŪVIAI:

a) Vertikaliniai:

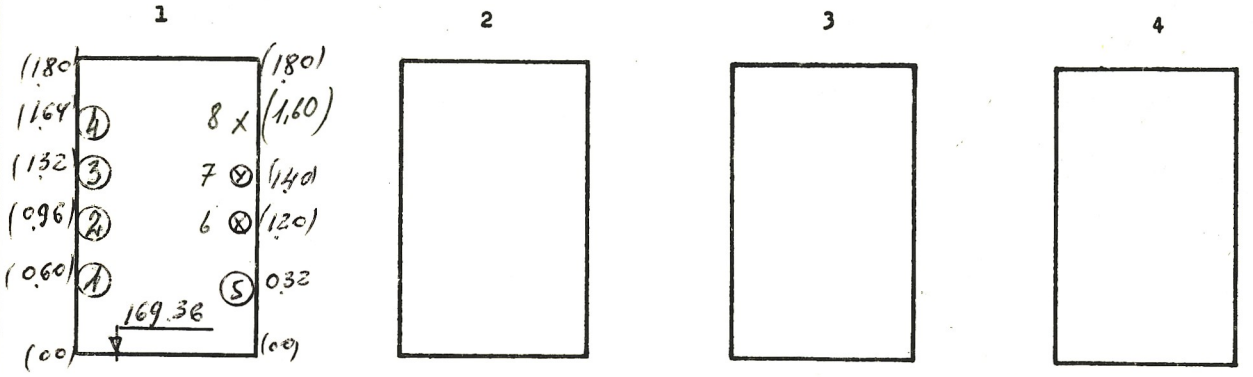

b) Horizontalinis:

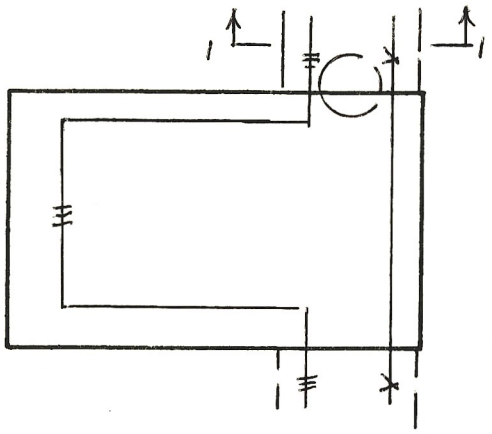

PRIRIŠIMO BRĖŽINYS:

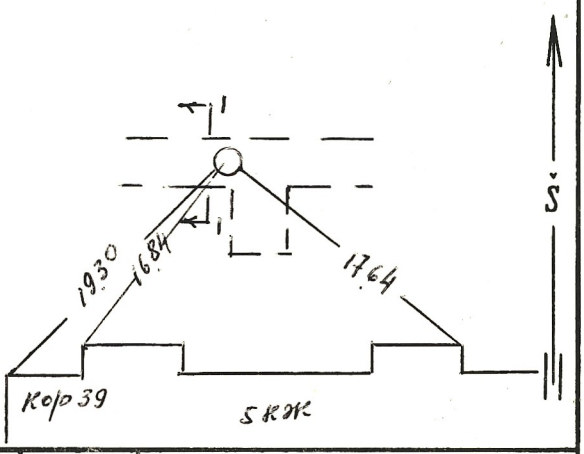

Pavadinimas	Medžiaga	Skersmenys mm	Atst. nuo dangčio m	Altitudės
Dangtis	ket.	650		172,16
Žemė				
Sienos	bet.			
Dugnas	bet.	1,50 x 1,80	2,80	169,36

Pjūv. Nr.	Vamzd. Nr.	Komunikac. rūšis	Medž.		Atst. nuo dugno m	
1	1-2	Šilumine	pl	76,76		
	3-4	Karšt. vand	pl	88,60		
	5	Vand	pl	100		
	6-8	Ž.įl el.kab				

Lipynės _____ (medžiaga, kiekis)

Ar yra dujų? _____

Pastabos: 1) Atstumai pjūviuose duoti iki vamzdžių viršaus

2)

Inžinerinių tyrinėjimų INSTITUTAS

Objekto Nr. 01-3/3946

Sudarė	Пезуро	
	(pavardė)	(parašas)
Patikrino		
	(pavardė)	(parašas)

1989 m. 03 mėn. 19 d.
(įrenginio tyrinėjimo data)

103