ITI Nr. 91[d]

F. kanalizacija — šulinio — Nr. (86[a]) 197 KORTELĖ

(Komunikacija) (Įrenginio pavadinimas)

Vilnius — Gorkio — 90-C-4

(Miestas) (Gatvė) (Planšeto nomenklatūra)

ŠULINIO PIŪVIAI (Matmenys duoti m)

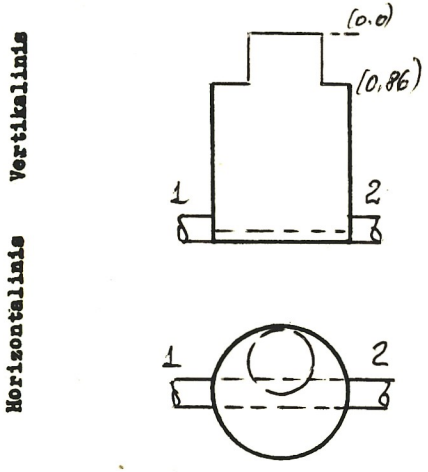

PRIRIŠIMO BRĖŽINYS

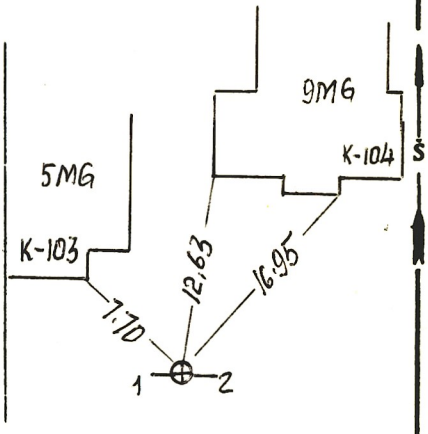

Pavadinimas	Medžiaga	Diametras	Atstumas nuo dangčio		Altitudės
Dangtis	ket.	650			172.22
Žemė			0.00		172.22
Sienos	bet.				
Dugnas	bet.	1000	4.36		167.86
Vamzdžiai Nr. 1	a/c	200	Viršus		
			Apačia	4.48	167.74
Nr. 2	a/c	200	Viršus		
			Apačia	4.48	167.74
Nr. 3			Viršus		
			Apačia		
Nr. 4			Viršus		
			Apačia		
Nr. 5			Viršus		
			Apačia		
Nr. 6			Viršus		
			Apačia		
Nr. 7			Viršus		
			Apačia		

Lipynės ...10... (Medžiaga, kiekis)

Ar yra vandens? ...—...

Ar yra dujų? ...—...

Pastabos .....

.....

.....

Inžinerinių tyrinėjimų INSTITUTAS

Objekto Nr. 01-3/41.31....

Sudarė (parašas) Vojevoda (pavardė)

Patikrino (parašas) (pavardė)

19.89 m. ...XII... mėn. ...d.

(Įrenginio tyrinėjimo data)