Vand (Komunikacija) | kamera (Įrenginio pavadinimas) | Nr.( ) 60[a] KORTELĖ

Vilnius (Miestas) | Fabijoniškių (Gatvė) | 90-C-3 (Planšeto nomenklatūra)

ŠULINIO PIŪVIAI (Matmenys duoti m)

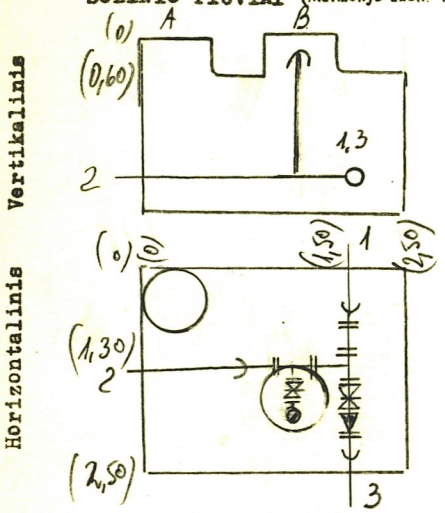

PRIRIŠIMO BRĖŽINYS

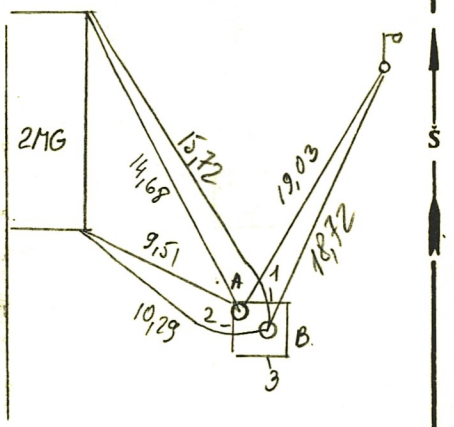

Pavadinimas		Medžiaga	Diametras	Atstumas nuo dangčio		Altitudės
Dangtis		ket				A) 168,29
Žemė						
Sienos		bet				
Dugnas		bet	2,50 × 2,50		2,62	165,67
Vamzdžiai	Nr. 1	ket.	150	Viršus	2,14	166,15
				Apačia		
	Nr. 2	ket	150	Viršus	2,14	166,15
				Apačia		
	Nr. 3	PE	110	Viršus	2,14	166,15
				Apačia		
	Nr. 4			Viršus		
				Apačia		
	Nr. 5			Viršus		
				Apačia		
	Nr. 6			Viršus		
				Apačia		
	Nr. 7			Viršus		
				Apačia		

Lipynės ..... (Medžiaga, kiekis)

Ar yra vandens? .....

Ar yra dujų? .....

Pastabos HB = 168,30 .....

.....

.....

Inžinerinių tyrinėjimų INSTITUTAS

Objekto Nr. 01-3/6847 .....

Sudarė	(parašas)	Čirkly (pavardė)
Patikrino	(parašas)	(pavardė)

1990 m. 09 mėn. 12 d.
(Įrenginio tyrinėjimo data)