F. kanalizacija — šulinio — Nr. (63) 33 KORTELĖ

(Komunikacija) — (Įrenginio pavadinimas)

Vilnius — Fabijoniškių — 90-C'-3

(Miestas) — (Gatvė) — (Planšeto nomenklatūra)

ŠULINIO PIŪVIAI (Matmenys duoti m) — PRIRIŠIMO BRĖŽINYS

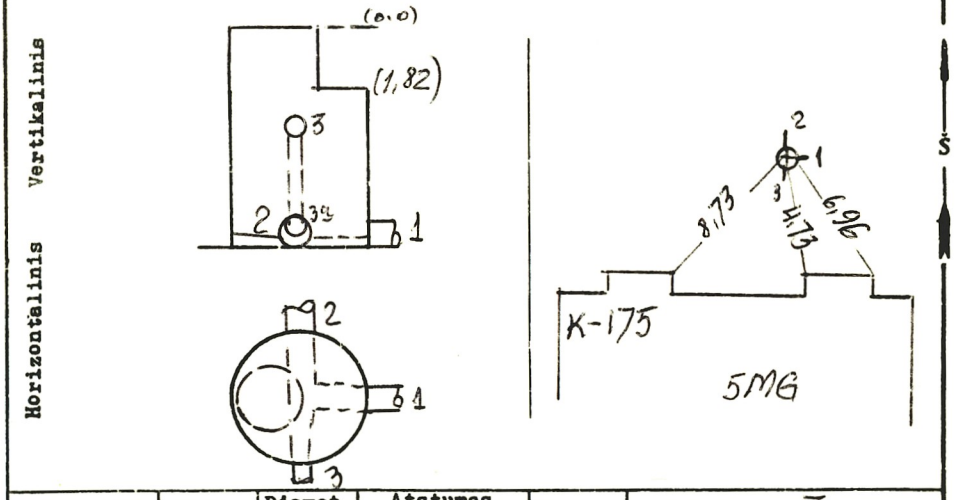

Pavadinimas		Medžiaga	Diametras	Atstumas nuo dangčio		Altitudės
Dangtis		ket.	650			171,43
Žemė				0.00		171,43
Sienos		bet.				
Dugnas		bet.	1000	3,48		167,95
Vamzdžiai	Nr. 1	a/c	200	Viršus		
				Apačia	3.66	167,77
	Nr. 2	a/c	200	Viršus		
				Apačia	3.67	167.76
	Nr. 3	ket.	100	Viršus		
				Apačia	2.30	169,15
	Nr. 3A	ket.	100	Viršus		
				Apačia	3.57	167,86
	Nr. 5			Viršus		
				Apačia		
	Nr. 6			Viršus		
				Apačia		
	Nr. 7			Viršus		
				Apačia		

Lipynės .....3.....
(Medžiaga, kiekis)

Ar yra vandens? .....—.....

Ar yra dujų? .....—.....

Pastabos .....

.....

.....

Inžinerinių tyrinėjimų INSTITUTAS

Objekto Nr. 21-3/14.31..

Sudarė (parašas) Vojeikaitė (pavardė)

Patikrino (parašas) (pavardė)

19... m.....mėn...d.
(Įrenginio tyrinėjimo data)