Fekalinė (Komunikacija) | Lanot. šul. (Įrenginio pavadinimas) | Nr. (6) 84 KORTELĖ

Vilnius (Miestas) | Žeškinės III (Gatvė) | 90-C-14 (Planšeto nomenklatūra)

ŠULINIO PIŪVIAI (Matmenys duoti m)

Vertikalinis

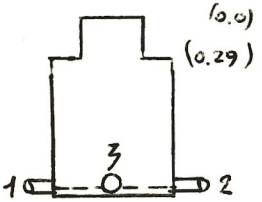

Horizontalinis

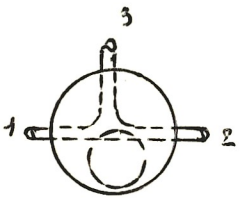

PRIRIŠIMO BRĖŽINYS

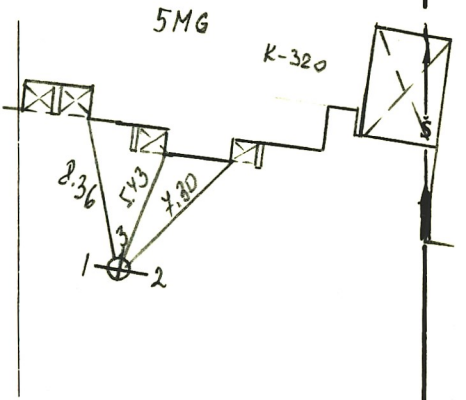

Pavadinimas		Medžiaga	Diametras	Atstumas nuo dangčio		Altitudės
Dangtis		ketin.	0.65			163.13
Žemė		gr.		0.00		163.13
Sienos		bet.				
Dugnas		bet.	1.00	2.38		160.75
Vamzdžiai	Nr. 1	keram.	150	Viršus		
				Apačia	2.53	160.60
	Nr. 2	ker.	150	Viršus		
				Apačia	2.53	160.60
	Nr. 3	ketui.	100	Viršus		
				Apačia	2.46	160.67
	Nr. 4			Viršus		
				Apačia		
	Nr. 5			Viršus		
				Apačia		
	Nr. 6			Viršus		
				Apačia		
	Nr. 7			Viršus		
				Apačia		

Lipynės ...Y metal.... (Medžiaga, kiekis)

Ar yra vandens? ..... –

Ar yra dujų? ..... –

Pastabos .....

.....

.....

Inžinerinių tyrinėjimų INSTITUTAS

Objekto Nr. ..01-3/12108..

Sudarė (parašas) (pavardė)

Patikrino (parašas) (pavardė)

1982 m. ...03... mėn. 19 d.

(Įrenginio tyrinėjimo data)