ITI Nr. 91

Fekalinė	Kond. šul.	Nr. (39) 2 KORTELĖ
(Komunikacija)	(Įrenginio pavadinimas)	
Vilnius	Aušrinio	90-C-14
(Miestas)	(Gatvė)	(Planšeto nomenklatūra)

ŠULINIO PIŪVIAI (Matmenys duoti m)

PRIRIŠIMO BRĖŽINYS

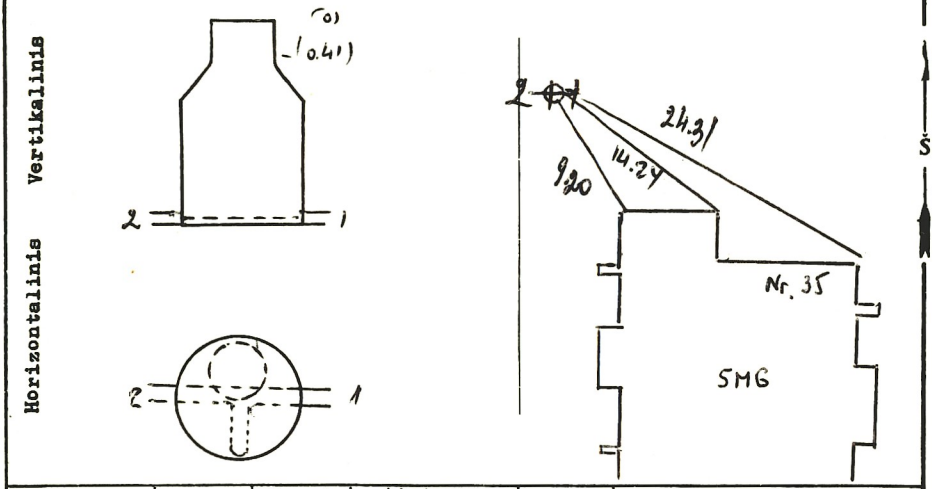

Pavadinimas	Medžiaga	Diametras	Atstumas nuo dangčio	Altitudės
Dangtis	ketin.	0.65		164.11
Žemė	grunt		0.00	164.11
Sienos	beton			
Dugnas	beton	1.00	2.36	161.75
Vamzdžiai Nr. 1	keram.	300	Viršus / Apačia 260	161.51
Vamzdžiai Nr. 2	keram.	300	Viršus / Apačia 2.57	161.54
Vamzdžiai Nr. 3			Viršus / Apačia	
Vamzdžiai Nr. 4			Viršus / Apačia	
Vamzdžiai Nr. 5			Viršus / Apačia	
Vamzdžiai Nr. 6			Viršus / Apačia	
Vamzdžiai Nr. 7			Viršus / Apačia	

Lipynės .....
(Medžiaga, kiekis)

Ar yra vandens? .....

Ar yra dujų? .....

Pastabos .....
.....
.....

Inžinerinių tyrinėjimų INSTITUTAS

Objekto Nr. 91.31.2108

Sudarė (parašas) Petrauskas (pavardė)

Patikrino (parašas) (pavardė)

1978 m. 04 mėn. 1 d.
(Įrenginio tyrinėjimo data)

Sp. ITI 15000 181-78