54

ITI 182

Praeinamojo kolektoriaus kamera (įrenginio pavadinimas) Nr. (abrise) ( ) (plane) 185

KORTELĖ 90-C-14 (planšeto nomenklatūra)

1981 (įrenginio pastatymo metai)

Vilnius (miestas)

Šeškinės (gatvė)

KOLEKTORIAUS PIŪVIAI:

a) Vertikaliniai:

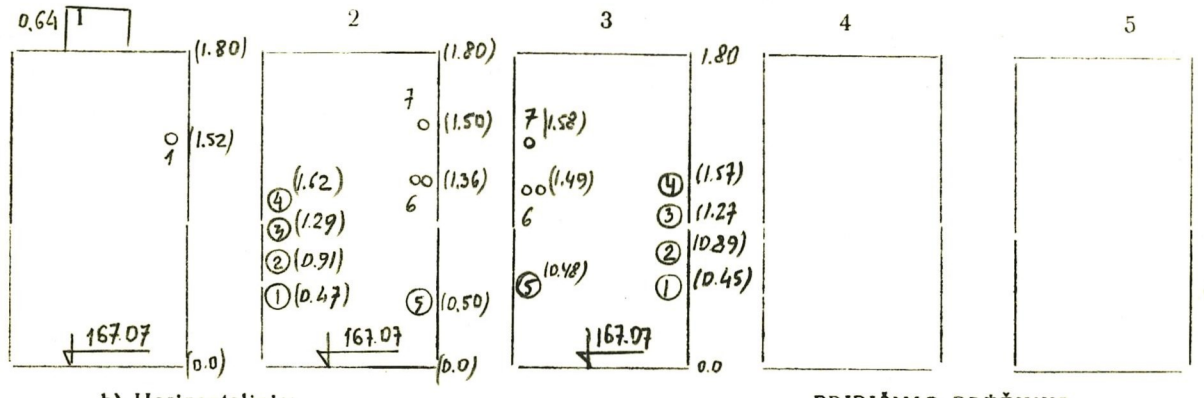

b) Horizontalinis:

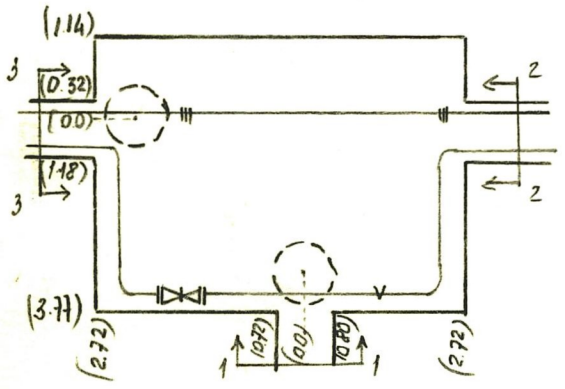

PRIRIŠIMO BRĖŽINYS:

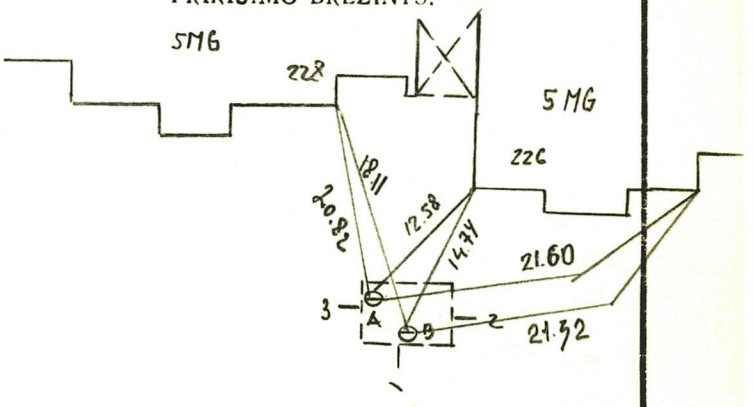

Pavadinimas	Medžiaga	Skersmenys mm	Atst. nuo dangčio m	Altitudės
Dangtis	ketinis	650		A) 170.20 B) 170.16
Žemė	grunt.		+0.80	171.00
Sienos	betonas			
Dugnas	betonas	4.91 × 5.44	3.64	166.56

Piūv. Nr.	Vamzd. Nr.	Komunikac. rūšis	Medž.		Atst. nuo dugno m	
1	1	apšvietimas				
2	1-4	šilumine	pl.			
	5	vandent.	pl.	200		
	6	el. kabel.				
	7	apšvietimo k.				
3	1-4	šilumine	plien.			
	5	vandent	plien.	200		
	6	el. kabelin				
	7	apšvietim				

73

Lipynės met. kopečios (medžiaga, kiekis)

Ar yra dujų? –

Pastabos: 1) Atstumai piūviuose duoti iki vamzdžių viršaus

2) Patikrinta 82.04.7

K. Petrauskas

Inžinerinių tyrinėjimų INSTITUTAS

Objekto Nr. 01-3/2108

Sudarė Petrauskas (pavardė) (parašas)

Patikrino Skurdnovičius (pavardė) (parašas)

1982 m. 03 mėn. 17 d. (įrenginio tyrinėjimo data)

„Raidė" 1977. 11790. 500