ITI 182c

Praeinamojo kolektoriaus KAMERA Nr.( ) 41 KORTELĖ 90-C-13
(įrenginio pavadinimas) (abrise) (plane) (planšeto nomenklatūra)

(įrenginio pastatymo metai) VILNIUS (miestas) ČIOBIŠKIO 6. (gatvė)

KOLEKTORIAUS PJŪVIAI:

a) Vertikaliniai:

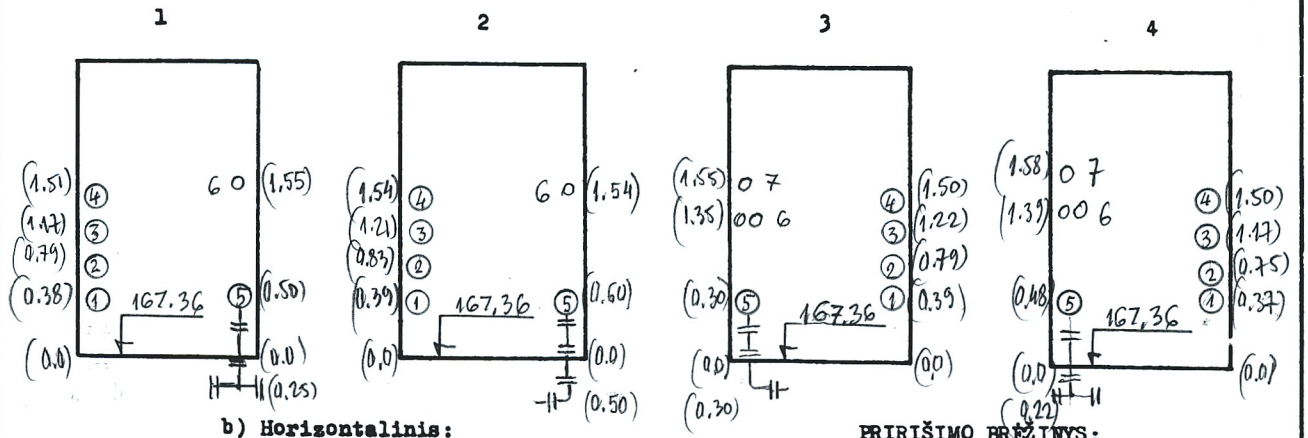

b) Horizontalinis:

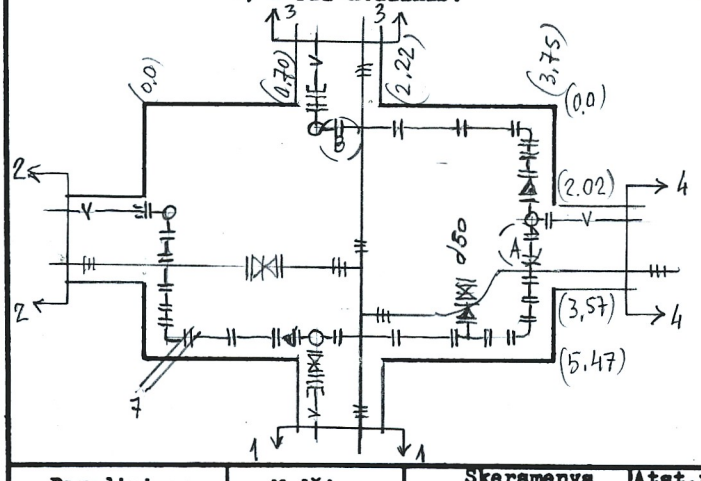

PRIRIŠIMO BRĖŽINYS:

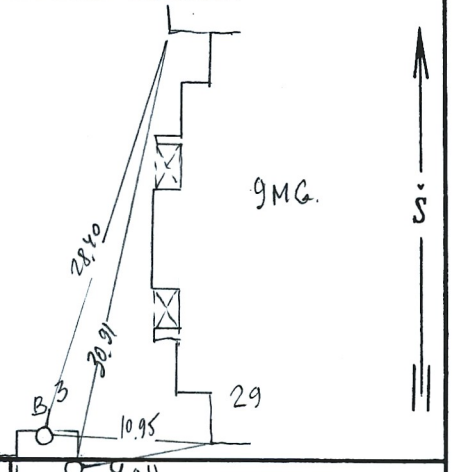

Pavadinimas	Medžiaga	Skersmenys mm	Atst.nuo dangčio m	Altitudės
Dangtis	ket.	650		170.58
Žemė			0.0	170.58
Sienos	bet.			
Dugnas	bet.	3.75 x 5.47	3.60	167.98

Piūv. Nr.	Vamzd. Nr.	Komunikac. rūšis	Medž.		Atst.nuo dugno m	
1	1-4	ŠILUMINĖ	PL.	80.80.100.70		
	5	VANDENT	KET.	150		
	6	APŠV. KAB				
	7	KL	A/C	150		167.98
2	1-4	ŠILUMINĖ	PL.	50,80,70,70.		
	5	VANDENT.	PE	110		
	6	APŠV. KAB.				
3	1-4	ŠILUMINĖ	PL.	50.80.50.50		
	5	VANDENT.	PE	63		
	6	APŠV. KAB.				
	7	EL. KABEL.				
4	1-4	ŠILUMINĖ	PL.	50,80,50,50		
	5	VANDENT.	KET	150		
	6	APŠV. KAB				
	7	EL. KABEL.				

Lipynės — (medžiaga, kiekis)

Ar yra dujų?

Pastabos: 1) Atstumai pjūviuose duoti iki vamzdžių viršaus

2) B 170.52

Inžinerinių tyrinėjimų INSTITUTAS

Objekto Nr. 01-2-12199

Sudarė	N. MAŽELIS (pavardė)	(parašas)
Patikrino	H. JASIUKEVIČIUS (pavardė)	(parašas)

2006 m. 01 mėn. 12 d.
(įrenginio tyrinėjimo data)