ITI 182

Praeinamojo kolektoriaus пр.коллектор Nr.(11А) 31 KORTELĖ 90-C-13
(įrenginio pavadinimas) (abrise) (plane) (planšeto nomenklatūra)

(įrenginio pastatymo metai)

Вильнюс Шешкинес III микр.
(miestas) (gatvė)

KOLEKTORIAUS PIŪVIAI:

a) Vertikaliniai:

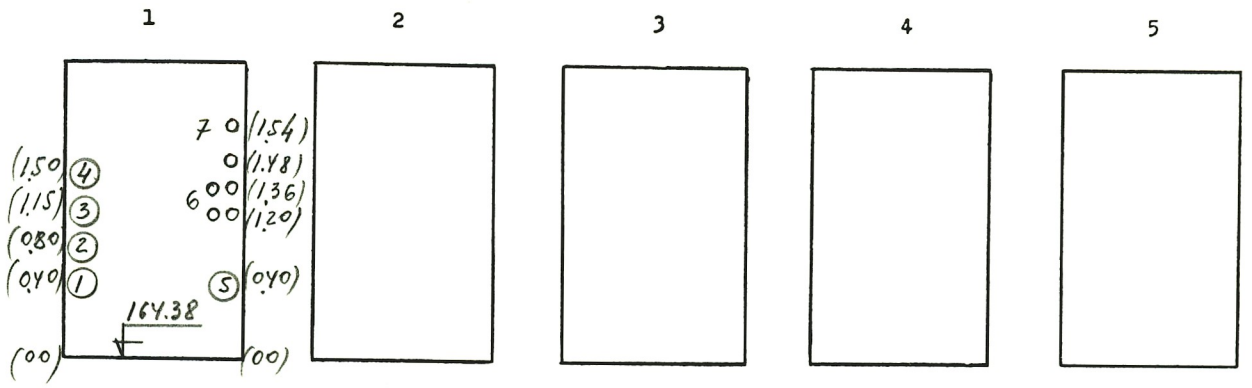

b) Horizontalinis:

PRIRIŠIMO BRĖŽINYS:

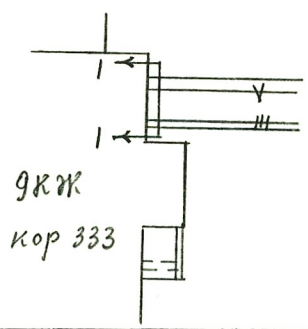

Pavadinimas	Medžiaga	Skersmenys mm	Atst.nuo dangčio m	Altitudės
Dangtis				
Žemė				
Sienos	бет			
Dugnas	бет	1.50 X 1.80		

Piūv. Nr.	Vamzd. Nr.	Komunikac. rūšis	Medž.		Atst.nuo dugno m
	1-4	теплосеть	ст.	80, 80, 100, 70.	
	5	водопров.	ст.	100	
	6	эл.кабель			
	7	пр.освещ.			

Lipynės _____ (medžiaga, kiekis)

Ar yra dujų? _____

Pastabos: 1) Atstumai piūviuose duoti iki vamzdžių viršaus

2) Patikrinta 1982.04.7
K Petrauskas

Inžinerinių tyrinėjimų INSTITUTAS

Objekto Nr. 01-3/2108

Sudarė	Пегзура	
	(pavardė)	(parašas)
Patikrino	Жюрмонайтис	
	(pavardė)	(parašas)

1981 m. 07 mėn. 25 d.
(įrenginio tyrinėjimo data)