Praeinamojo kolektoriaus Kamera Nr.( ) 221 KORTELĖ 90-C-13
(įrenginio pavadinimas) (abrise) (plane) (planšeto nomenklatūra)

(įrenginio pastatymo metai) Vilnius (miestas) Člobiškio g. (gatvė)

KOLEKTORIAUS PIŪVIAI:

a) Vertikaliniai:

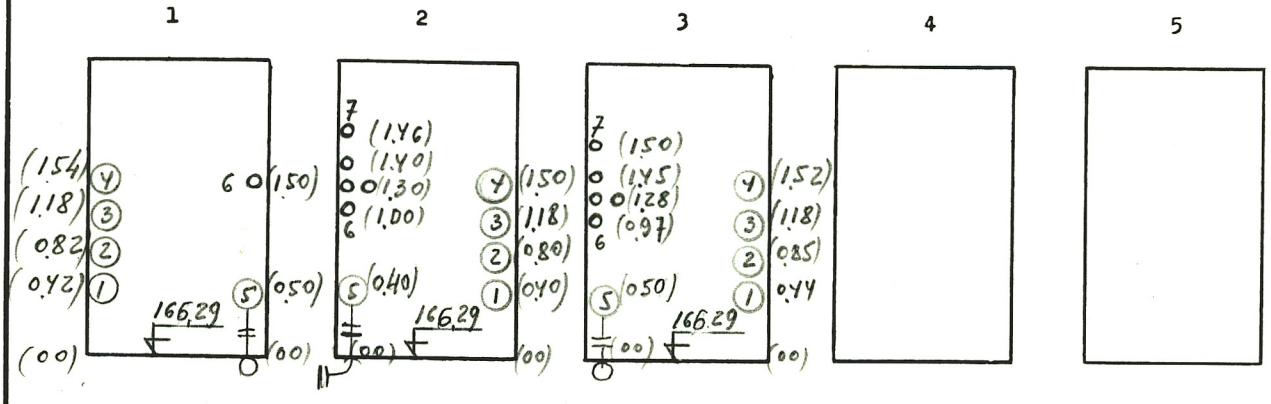

b) Horizontalinis:

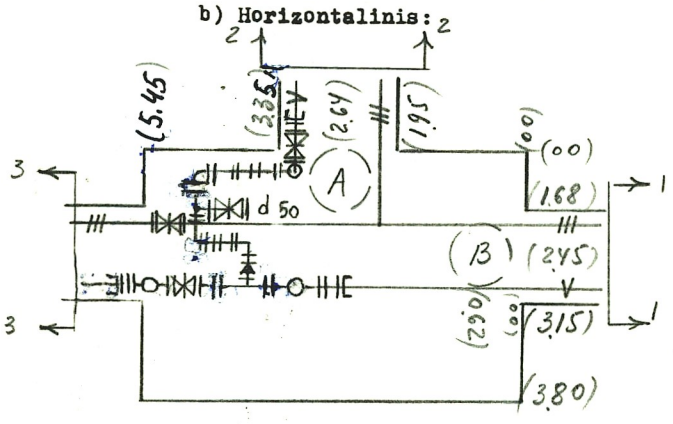

PRIRIŠIMO BRĖŽINYS:

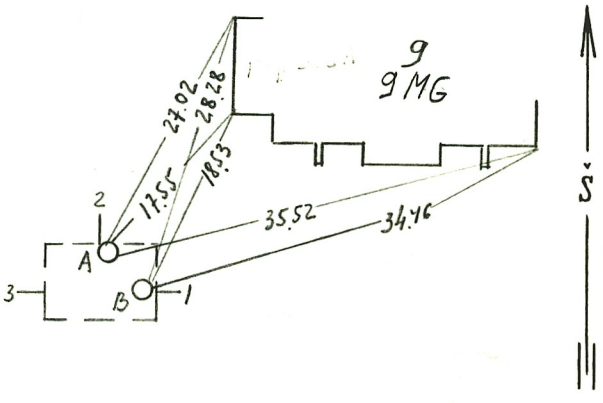

Pavadinimas	Medžiaga	Skersmenys mm	Atst. nuo dangčio m	Altitudės
Dangtis	Ket	650		A170.36
Žemė				170.36
Sienos	bet			
Dugnas	bet	5.45 x 3.80	3.54	166.82

Piūv. Nr.	Vamzd. Nr.	Komunikac. rūšis	Medž.		Atst. nuo dugno m	
1	1-4	Šiluminė	Plien	80,80,100,70		
	5	Vandentiekis	PE	200		
	6	Aps. kab.				
2	1-4	Siluminė	Plien	100,100,150,80		
	5	Vandentiek	PE	160		
	6	el. kab.				
	7	Aps. kab.				
3	1-4	Siluminė	Plien	80,80,100 70		
	5	Vandentiekis	PE	200		
	6	el. kab.				
	7	Aps. kab.				

Lipynės Kopečios (medžiaga, kiekis)

Ar yra dujų?

Pastabos: 1) Atstumai piūviuose duoti iki vamzdžių viršaus

2) B 170.35

Inžinerinių tyrinėjimų INSTITUTAS

Objekto Nr. 01-2-12199

Sudarė N. Maželis (pavardė) (parašas)

Patikrino H. Jasiukevičius (pavardė) (parašas)

2005 m. 11 men. 21 d.
(įrenginio tyrinėjimo data)