ITI Nr. 91d

KF	šulinio	Nr.(18) 241 KORTELĖ
(Komunikacija)	(Įrenginio pavadinimas)	
Vilnius	Gorkio	90-B-13
(Miestas)	(Gatvė)	(Planšeto nomenklatūra)

ŠULINIO PIŪVIAI (Matmenys duoti m)

Vertikalinis

Horizontalinis

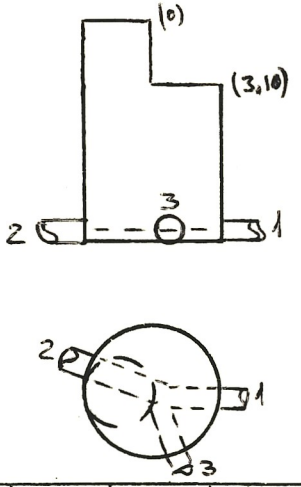

PRIRIŠIMO BRĖŽINYS

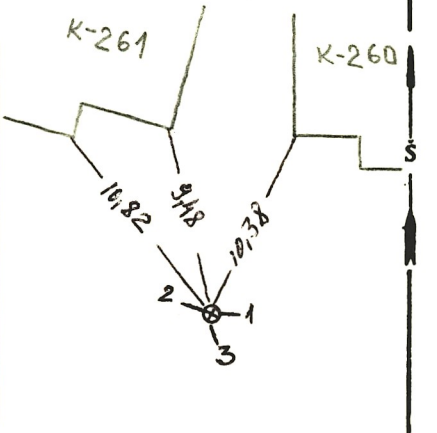

Pavadinimas		Medžiaga	Diametras	Atstumas nuo dangčio		Altitudės
Dangtis		ket.	650			170,18
Žemė				0.0		170,18
Sienos		bet.				
Dugnas		bet.	1,50	5,03		165.15
Vamzdžiai	Nr. 1	ker	200	Viršus		
				Apačia	5,13	165.05
	Nr. 2	ker	200	Viršus		
				Apačia	5,13	165,05
	Nr. 3	ker	150	Viršus		
				Apačia	5,12	165.06
	Nr. 4			Viršus		
				Apačia		
	Nr. 5			Viršus		
				Apačia		
	Nr. 6			Viršus		
				Apačia		
	Nr. 7			Viršus		
				Apačia		

Lipynės .....12.....
(Medžiaga, kiekis)

Ar yra vandens? ...–...

Ar yra dujų? ...–...

Pastabos .....

.....

.....

Inžinerinių tyrinėjimų INSTITUTAS

Objekto Nr 04-3/.64.23

Sudarė	(parašas)	Gerve (pavardė)
Patikrino	(parašas)	(pavardė)

1989 m. ...IV.... mėn 23 d.
(Įrenginio tyrinėjimo data)