ITI Nr. 91[d]

KF (Komunikacija)	šulinio (Įrenginio pavadinimas)	Nr. (78) 75 KORTELĖ
Vilnius (Miestas)	(Gatvė)	90-A-6 (Planšeto nomenklatūra)

ŠULINIO PIŪVIAI (Matmenys duoti m) — PRIRIŠIMO BRĖŽINYS

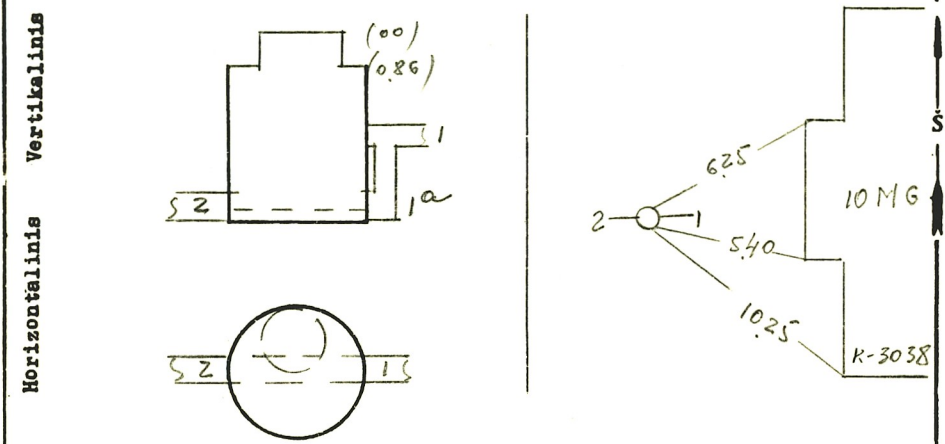

Pavadinimas		Medžiaga	Diametras	Atstumas nuo dangčio		Altitudės
Dangtis		ket.	650			179.52
Žemė						
Sienos		bet.				
Dugnas		bet.	1.00		3.64	175.88
Vamzdžiai	Nr. 1	ket	100	Viršus		
				Apačia	2.10	177.42
	Nr. 2	kor.	150	Viršus		
				Apačia	3.68	175.84
	Nr. 1a	ket	100	Viršus		
				Apačia	3.68	175.84
	Nr. 4			Viršus		
				Apačia		
	Nr. 5			Viršus		
				Apačia		
	Nr. 6			Viršus		
				Apačia		
	Nr. 7			Viršus		
				Apačia		

Lipynės .....
(Medžiaga, kiekis)

Ar yra vandens? .....

Ar yra dujų? .....

Pastabos .....

.....

.....

Inžinerinių tyrinėjimų INSTITUTAS

Objekto Nr. 91-3/14691.

Sudarė (parašas) (pavardė)

Patikrino (parašas) (pavardė)

1990 m. 03 mėn. 24 d.
(Įrenginio tyrinėjimo data)