ITI Nr. 91[b]

KF kanalizacijos šulinio Nr.(4) 181[a] KORTELĖ

(Komunikacija) (Įrenginio pavadinimas)

Vilnius Aleitės 90-A-4

(Miestas) (Gatvė) (Planšeto nomenklatūra)

ŠULINIO PIŪVIAI (Matmenys duoti m) PRIRIŠIMO BRĖŽINYS

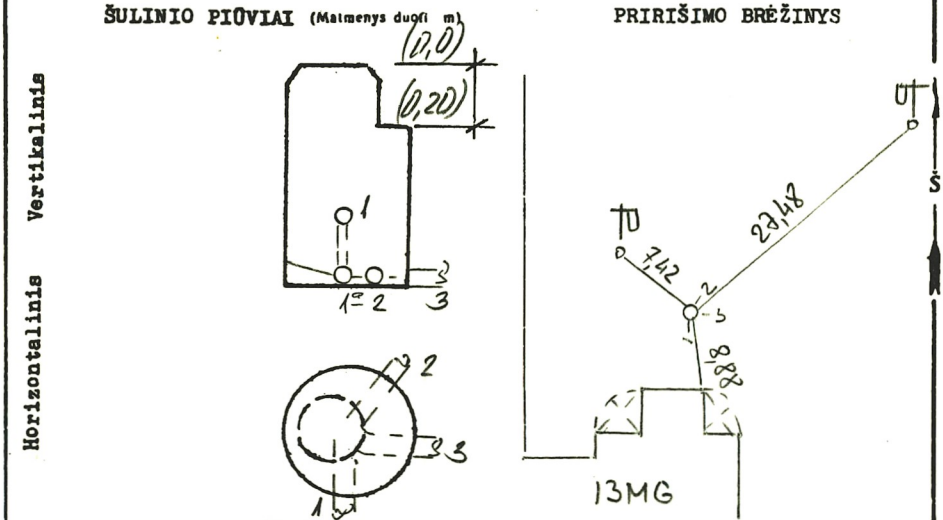

Pavadinimas		Medžiaga	Diametras	Atstumas nuo dangčio		Altitudės
Dangtis		ket.	650			173,99
Žemė						
Sienos		bet.				
Dugnas		bet.	1000	2,99		171,00
Vamzdžiai	Nr. 1	pl.	200	Viršus		
				Apačia	1,64	172,35
	Nr. 1a	pl.	200	Viršus		
				Apačia	2,99	171,00
	Nr. 2	ker	150	Viršus		
				Apačia	3,03	170,96
	Nr. 3	ket	100	Viršus		
				Apačia	2,91	171,08
	Nr. 5			Viršus		
				Apačia		
	Nr. 6			Viršus		
				Apačia		
	Nr. 7			Viršus		
				Apačia		

Lipynės ..... 3 (Medžiaga, kiekis)

Ar yra vandens? ..... —

Ar yra dujų? ..... —

Pastaba ..... nėra

..... dangčio

.....

Inžinerinių tyrinėjimų INSTITUTAS

Objekto Nr. 81-3/5374

Sudarė (parašas) Zakaras (pavardė)

Patikrino (parašas) (pavardė)

199.3 m. 06 mėn. 11 d.

(Įrenginio tyrinėjimo data)