12

ITI Nr. 91

KF
(Komunikacija)

Vilnius
(Miestas)

(Įrenginio pavadinimas)
L. Giros
(Gatvė)

Nr. (33) 94a KORTELĖ

90-A-3
(Planšeto nomenklatūra)

ŠULINIO PIŪVIAI (Matmenys duoti m)

Vertikalinis

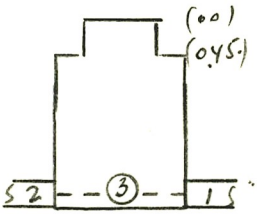

Horizontalinis

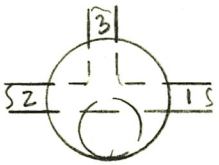

PRIRIŠIMO BRĖŽINYS

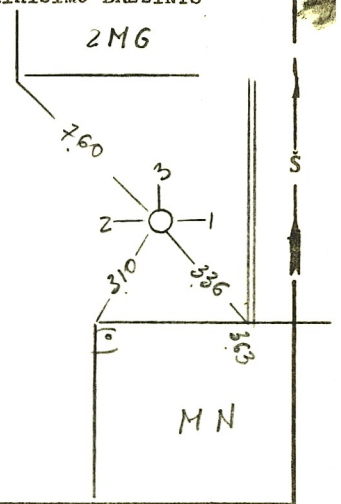

Pavadinimas		Medžiaga	Diametras	Atstumas nuo dangčio		Altitudės
Dangtis		bet	650			177.68
Žemė						
Sienos		bet				
Dugnas		bet	1000		2.29	175.39
Vamzdžiai	Nr. 1	ov/e	150	Viršus		
				Apačia	2.48	175.20
	Nr. 2	ker.	150	Viršus		
				Apačia	2.48	175.20
	Nr. 3	bet	100	Viršus		
				Apačia	2.35	175.33
	Nr. 4			Viršus		
				Apačia		
	Nr. 5			Viršus		
				Apačia		
	Nr. 6			Viršus		
				Apačia		
	Nr. 7			Viršus		
				Apačia		

Lipynės 4.....
(Medžiaga, kiekis)

Ar yra vandens? .....

Ar yra dujų? .....

Pastabos .....

.....

.....

Inžinerinių tyrinėjimų
INSTITUTAS

Objekto Nr. 01-3/5263

Sudarė (parašas) (pavardė)

Patikrino (parašas) (pavardė)

1994 m. 10.....mėn...d.
(Įrenginio tyrinėjimo data)

Sp. ITI 15000 181-78