21 ITI 182

Praeinamojo kolektoriaus piūvis Nr.(162) 132 KORTELĖ 90-A-16
(įrenginio pavadinimas) (abrise) (plane) (planšeto nomenklatūra)

1989 (įrenginio pastatymo metai) | Vilnius (miestas) | Gorkio (gatvė)

KOLEKTORIAUS PIŪVIAI:

a) Vertikaliniai:

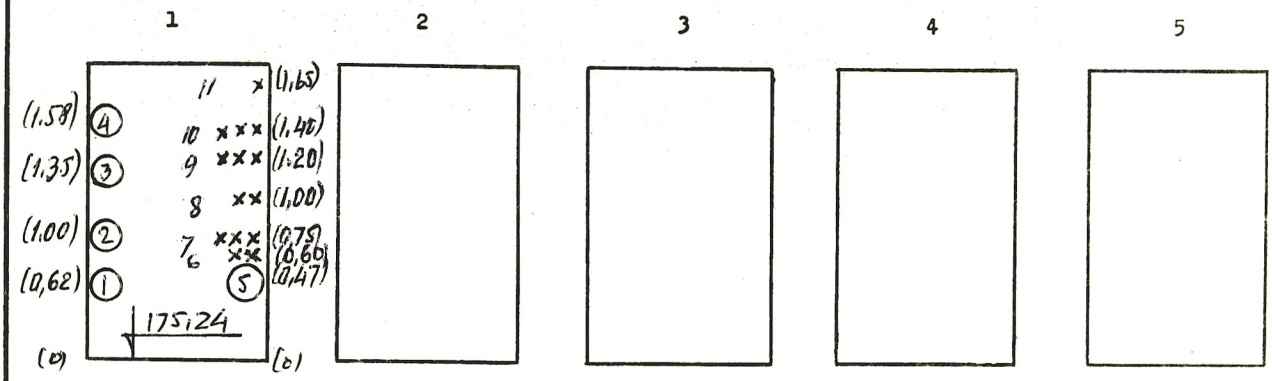

b) Horizontalinis:

PRIRIŠIMO BRĖŽINYS:

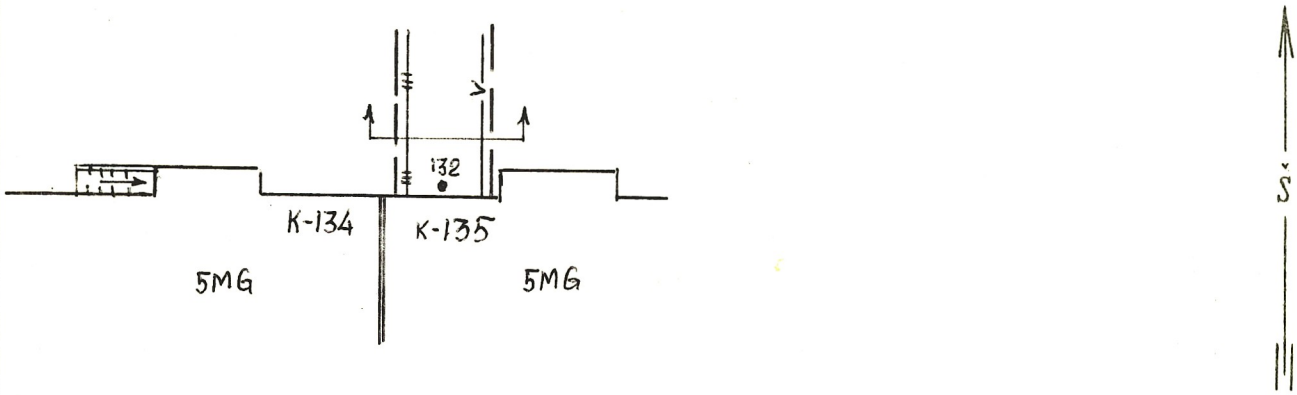

Pavadinimas	Medžiaga	Skersmenys mm	Atst.nuo dangčio m	Altitudės
Dangtis				
Žemė				
Sienos	Bet.			
Dugnas	Bet.	1300 x 1500		175.24

Piūv. Nr.	Vamzd. Nr.	Komunikac. rūšis	Medž.	Skersmenys mm	Atst.nuo dugno m	Altitudės
	1,2	šilumine	pl.	130, 130		
	3,4	Karšt. vand.	pl.	130, 75		
	5	Vandent.	pl.	200		
	6,7	Ryšių kabeliai				
	8	A.it. el. kab.				
	9,10	Ž.it. el. kab.				
	11	kolekt. apšv.				

Lipynės _____ (medžiaga, kiekis)

Ar yra dujų? _____

Pastabos: 1) Atstumai piūviuose duoti iki vamzdžių viršaus

2)

Inžinerinių tyrinėjimų INSTITUTAS

Objekto Nr. 01-3/4131

Sudarė Vojevodov (pavardė) (parašas)

Patikrino (pavardė) (parašas)

1989 m. XII mėn. ___ d.
(įrenginio tyrinėjimo data)