ITI Nr. 91[d]

KF	šulinio	Nr.( ) 111[a] KORTELĖ
(Komunikacija)	(Įrenginio pavadinimas)	
Vilnius	Laisvės pr	90-A-13
(Miestas)	(Gatvė)	(Planšeto nomenklatūra)

ŠULINIO PIŪVIAI (Matmenys duoti m)

PRIRIŠIMO BRĖŽINYS

Vertikalinis

Horizontalinis

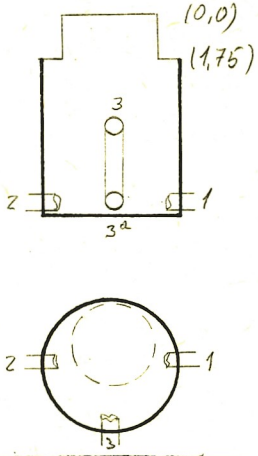

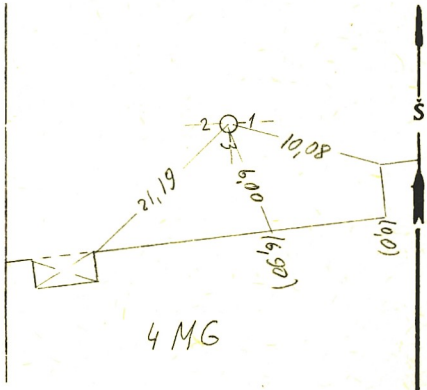

Pavadinimas		Medžiaga	Diametras	Atstumas nuo dangčio		Altitudės
Dangtis		ket.	650			175,42
Žemė						
Sienos		bet.				
Dugnas		bet.	1500	3,32		172,10
Vamzdžiai	Nr. 1	bet	400	Viršus		
				Apačia	3,46	171,96
	Nr. 2	bet	400	Viršus		
				Apačia	3,47	171,95
	Nr. 3	plast	100	Viršus		
				Apačia	2,16	173,26
	Nr. 3[a]	plast	100	Viršus		
				Apačia	3,36	172,06
	Nr. 5			Viršus		
				Apačia		
	Nr. 6			Viršus		
				Apačia		
	Nr. 7			Viršus		
				Apačia		

Lipynės ....6.....
(Medžiaga, kiekis)

Ar yra vandens? .....

Ar yra dujų? .....

Pastabos .....

.....

.....

Inžinerinių tyrinėjimų INSTITUTAS

Objekto Nr. 01-3/57.05

Sudarė	(parašas)	T.Čibulskis (pavardė)
Patikrino	(parašas)	(pavardė)

19.95 m. 07 mėn. d.
(Įrenginio tyrinėjimo data)

Sp. ITI 87