ITI 182

Praeinamojo kolektoriaus *Kamera* Nr.(*14*) *181* KORTELĖ *90-A-11*

(įrenginio pavadinimas) (abrise) (plane) (planšeto nomenklatūra)

1989 (įrenginio pastatymo metai) | *Vilnius* (miestas) | *Fabijoniškių* (gatvė)

KOLEKTORIAUS PIŪVIAI:

a) Vertikaliniai:

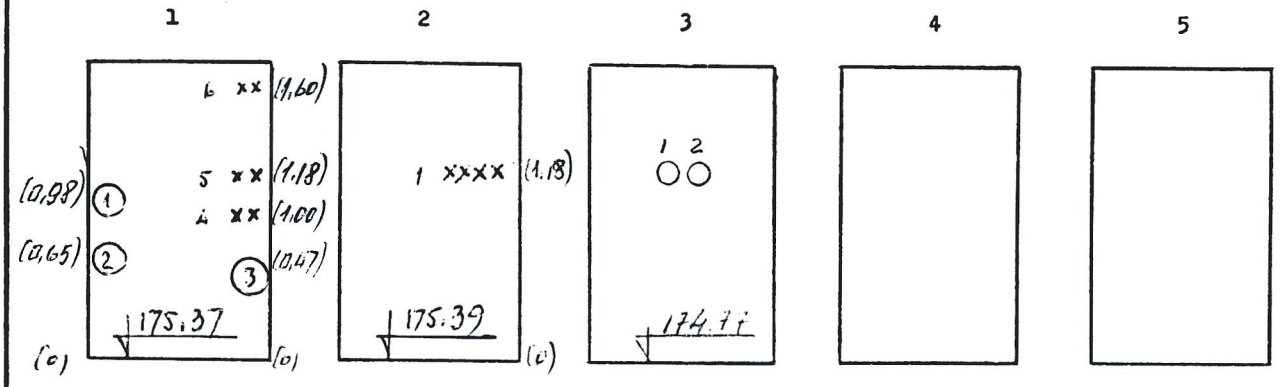

b) Horizontalinis:

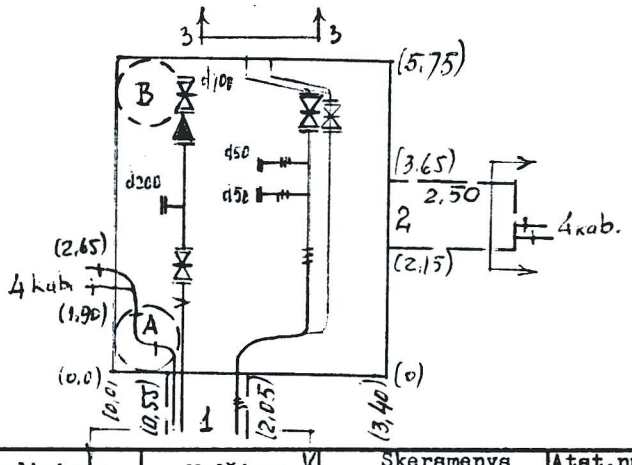

PRIRIŠIMO BRĖŽINYS:

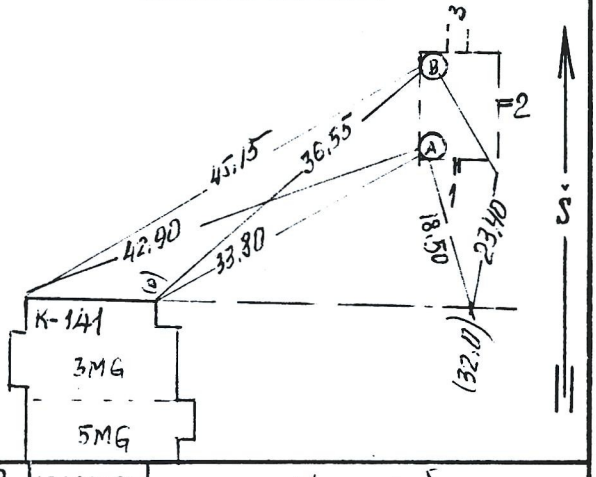

Pavadinimas	Medžiaga	Skersmenys mm	Atst.nuo dangčio m	Altitudės
Dangtis	bet.	650		178,57
Žemė			0.00	178,57
Sienos	bet.			
Dugnas	bet.	5150×3400	3.80	174 77

Piūv. Nr.	Vamzd. Nr.	Komunikac. rūšis	Medž.		Atst.nuo dugno m	
1	1-2	šilum.	pl.	108:108		
	3	Vandent.	pl.	200		
	4-5	El. kab.	A, ct.			
2	1	El. kab.	A, ct.			
3	1-2	šilum.	pl.	100		

Lipynės *Kopečiai* (medžiaga, kiekis)

Ar yra dujų? —

Pastabos: 1) Atstumai piūviuose duoti iki vamzdžių viršaus

2)

Inžinerinių tyrinėjimų INSTITUTAS

Objekto Nr. _____

Sudarė	(pavardė)	(parašas)
Patikrino	(pavardė)	(parašas)

____ m. _____ men. ____ d.

(įrenginio tyrinėjimo data)