ITI Nr. 9I[d]

F.K	Šulinio	Nr.(1) 4 KORTELĖ
(Komunikacija)	(Įrenginio pavadinimas)	
Vilnius	Žadeikos	90-A-10
(Miestas)	(Gatvė)	(Planšeto nomenklatūra)

ŠULINIO PIŪVIAI (Matmenys duoti m)

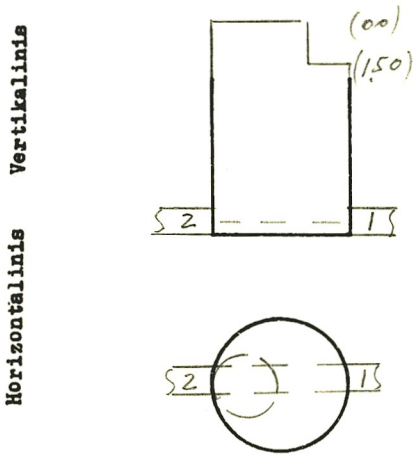

PRIRIŠIMO BRĖŽINYS

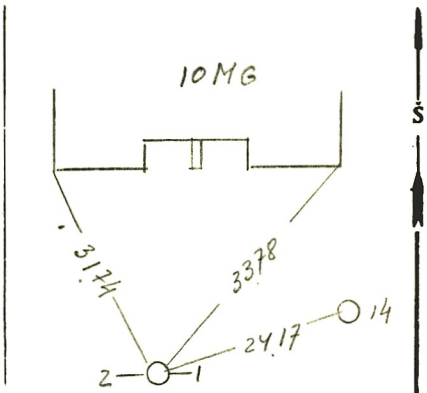

Pavadinimas		Medžiaga	Diametras	Atstumas nuo dangčio		Altitudės
Dangtis		ket.	650			176.56
Žemė						
Sienos		bet.				
Dugnas		bet.	1000		3.34	173.22
Vamzdžiai	Nr. 1	ker.	200	Viršus		
				Apačia	3.45	173.11
	Nr. 2	P.V.C	200	Viršus		
				Apačia	3.45	173.11
	Nr. 3			Viršus		
				Apačia		
	Nr. 4			Viršus		
				Apačia		
	Nr. 5			Viršus		
				Apačia		
	Nr. 6			Viršus		
				Apačia		
	Nr. 7			Viršus		
				Apačia		

Lipynės .....
(Medžiaga, kiekis)

Ar yra vandens? .....

Ar yra dujų? .....

Pastabos .....

.....

.....

AB Inžineriniai tyrinėjimai TOPOGEODEZIJA

Objekto Nr. 01.12.6694...

Sudarė (parašas) (pavardė)

Patikrino (parašas) (pavardė)

1992 m. 05 mėn. d.
(Įrenginio tyrinėjimo data)

Sp. ITI 87