ITI 182

Praeinamojo kolektoriaus _____ Nr.(1) 163 KORTELĖ 89-D-8
(įrenginio pavadinimas) (abrise) (plane) (planšeto nomenklatūra)

1986 (įrenginio pastatymo metai) | Vilnius (miestas) | Kosmonautų (gatvė)

KOLEKTORIAUS PIŪVIAI: a) Vertikaliniai:

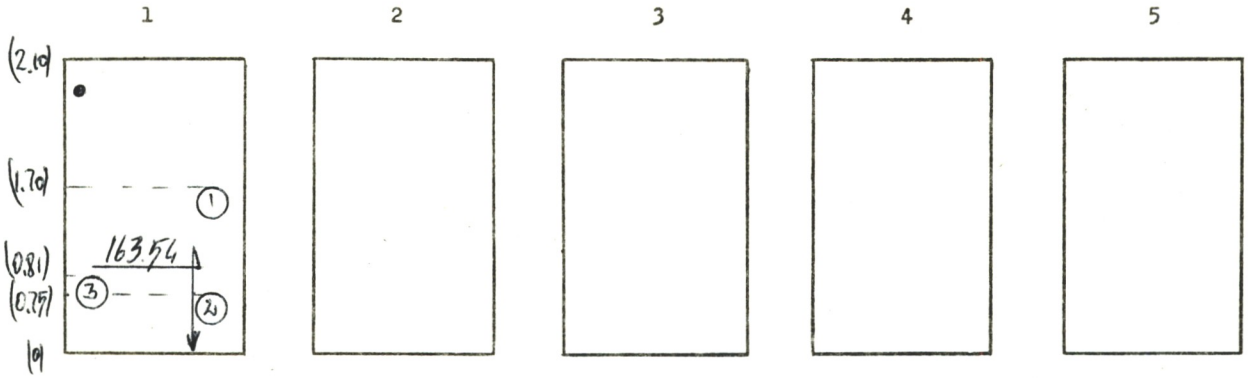

b) Horizontalinis:

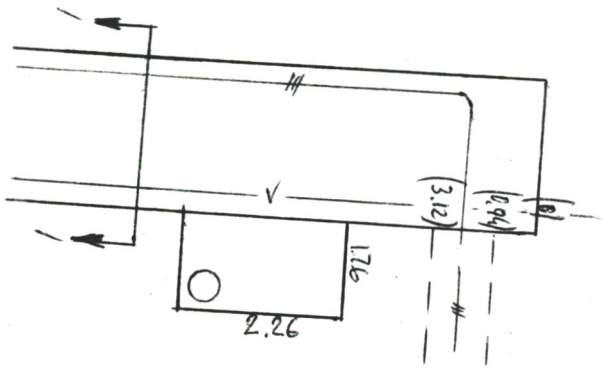

PRIRIŠIMO BRĖŽINYS:

X = 26553.99
Y = 27847.40

Pavadinimas	Medžiaga	Skersmenys mm	Atst. nuo dangčio m	Altitudės
Dangtis	Bet.	650		167.54
Žemė				
Sienos	Bet.			
Dugnas	Bet.		6.00	163.54

Piūv. Nr.	Vamzd. Nr.	Komunikac. rūšis	Medž.		Atst. nuo dugno m	
1	1-2	Šilumines	pl.	500;500		
	3	Vandentiekis	pl.	300		

Lipynės Kopečios (medžiaga, kiekis)

Ar yra dujų? —

Pastabos: 1) Atstumai piūviuose duoti iki vamzdžių viršaus

2) —

Inžinerinių tyrinėjimų INSTITUTAS

Objekto Nr. 01-3/32447

Sudarė Romb Laukas (pavardė) (parašas)

Patikrino (pavardė) (parašas)

1986 m. 02 men. 28 d.
(įrenginio tyrinėjimo data)

38