17

ITI Nr. 91[8]

Vandentekio (Komunikacija) | kameros (Įrenginio pavadinimas) | Nr. (ŠV) 23 KORTELĖ

Vilnius (Miestas) | Kosmonautų pr (Gatvė) | 89-D-4 (Planšeto nomenklatūra)

ŠULINIO PIŪVIAI (Matmenys duoti m)

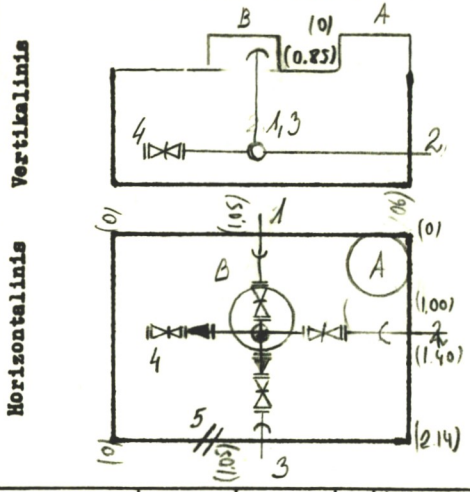

PRIRIŠIMO BRĖŽINYS

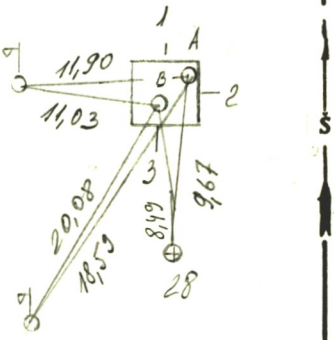

Pavadinimas		Medžiaga	Diametras	Atstumas nuo dangčio		Altitudės
Dangtis		ket.	650			169.42
Žemė					0.0	169.42
Sienos		bet.				
Dugnas		bet.	2060 x 2140		2.68	166.74
Vamzdžiai	Nr. 1	ket	200	Viršus	2.14	167.28
				Apačia		
	Nr. 2	ket	200	Viršus	2.14	167.28
				Apačia		
	Nr. 3	ket	100	Viršus	2.14	167.28
				Apačia		
	Nr. 4	pl	100	Viršus	2.14	167.28
				Apačia		
	Nr. 5	ket	100	Viršus	2.78	166.64
				Apačia		
	Nr. 6			Viršus		
				Apačia		
	Nr. 7			Viršus		
				Apačia		

Lipynės ...nėt. kopečios...
(Medžiaga, kiekis)

Ar yra vandens? ...—...

Ar yra dujų? ...—...

Pastabos .....

.....

.....

Inžinerinių tyrinėjimų INSTITUTAS

Objekto Nr. ...01-31.065...

Sudarė: Ąuilys (parašas) | Cirkys (pavardė)

Patikrino: (parašas) | (pavardė)

1988 m. ...03... mėn. ...3... d.
(Įrenginio tyrinėjimo data)

3

Sp.ITI-84