87

ITI Nr. 91

Fek. Ran.
(Komunikacija)

šulinio
(Įrenginio pavadinimas)

Nr.(8) 192 KORTELĖ

Vilnius
(Miestas)

Pašilaičių 1 mr.
(Gatvė)

89-D-2
(Planšeto nomenklatūra)

ŠULINIO PIŪVIAI (Matmenys duoti m)

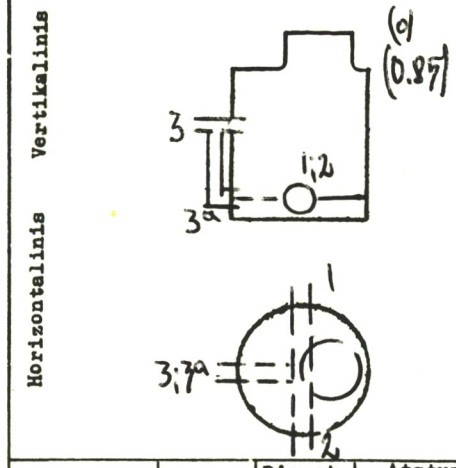

PRIRIŠIMO BRĖŽINYS

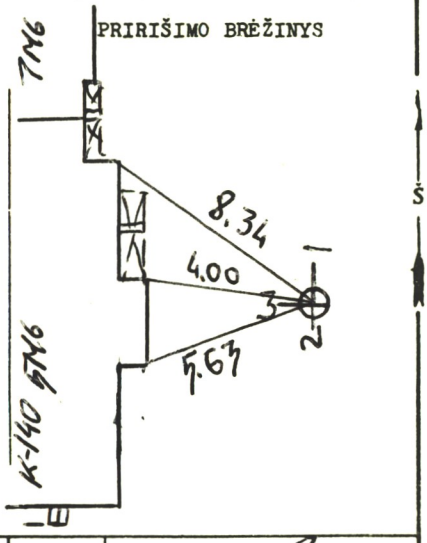

Pavadinimas		Medžiaga	Diametras	Atstumas nuo dangčio		Altitudės
Dangtis		ket.	650			171.42
Žemė				0.0		171.42
Sienos		bet.				
Dugnas		bet.	1.00	4.00		167.42
Vamzdžiai	Nr. 1	Rer.	1.70	Viršus		
				Apačia	4.17	167.27
	Nr. 2	Rer.	1.70	Viršus		
				Apačia	4.17	167.27
	Nr. 3	Ret.	100	Viršus		
				Apačia	1.94	169.48
	Nr. 3a	Ret.	100	Viršus		
				Apačia	4.07	167.37
	Nr. 5			Viršus		
				Apačia		
	Nr. 6			Viršus		
				Apačia		
	Nr. 7			Viršus		
				Apačia		

Lipynės .....8.....
(Medžiaga, kiekis)

Ar yra vandens? ...–.....

Ar yra dujų? ...–.....

Pastabos ...–.....

.....

.....

Inžinerinių tyrinėjimų
INSTITUTAS

Objekto Nr 01.31.2457.

Sudarė (parašas) (pavardė)

Patikrino (parašas) (pavardė)

1976 m. ....11.... mėn 18 d.
(Įrenginio tyrinėjimo data)

Sp.ITI-84