78

ITI Nr. 91[d]

KF	Šulinio	Nr. (73) 5 KORTELĖ
(Komunikacija)	(Įrenginio pavadinimas)	
Vilnius	K. Markso	89-D-1
(Miestas)	(Gatvė)	(Planšeto nomenklatūra)

ŠULINIO PIŪVIAI (Matmenys duoti m)

PRIRIŠIMO BRĖŽINYS

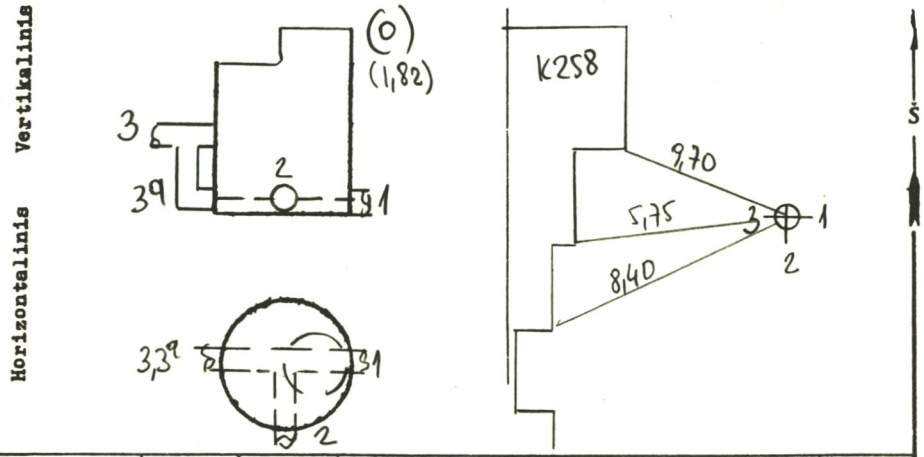

Pavadinimas		Medžiaga	Diametras	Atstumas nuo dangčio		Altitudės
Dangtis		ket.	650			181,39
Žemė				0		181,39
Sienos		bet.				
Dugnas		bet.	1000	4,48		176,91
Vamzdžiai	Nr. 1	9/c	200	Viršus		
				Apačia	4,68	176,71
	Nr. 2	9/c	200	Viršus		
				Apačia	4,68	176,71
	Nr. 3	ket.	100	Viršus		
				Apačia	2,17	179,22
	Nr. 39	ket.	100	Viršus		
				Apačia	4,60	176,79
	Nr. 5			Viršus		
				Apačia		
	Nr. 6			Viršus		
				Apačia		
	Nr. 7			Viršus		
				Apačia		

Lipynės ..... 11 .....
(Medžiaga, kiekis)

Ar yra vandens? ..... —

Ar yra dujų? ..... —

Pastabos .....

.....

.....

Inžinerinių tyrinėjimų INSTITUTAS

Objekto Nr. 01-3/3524.

Sudarė (parašas) Černiauskas (pavardė)

Patikrino (parašas) (pavardė)

1978 m. 04 mėn. 14 d.
(Įrenginio tyrinėjimo data)

Sp.ITI-84